SIEGENIA
brings spaces to life

INSTRUKCJA MONTAŻU, OBSŁUGI I KONSERWACJI

Czujnik smart

Spis treści

1 UWAGI DOTYCZĄCE NINIEJSZEJ DOKUMENTACJI 4
1.1 Zapoznanie się z instrukcją 4
1.2 Producent 4
1.3 Grupa docelowa 4
1.4 Obowiązujące informacje 4
1.5 Ilustracje i symbole 4

2 BEZPIECZEŃSTWO 5
2.1 Zastosowanie zgodne z przeznaczeniem 5
2.2 Wymagania dotyczące grupy docelowej 5
2.3 Wskazówki dotyczące bezpieczeństwa 6

3 DANE PRODUKTU 7
3.1 Zakres dostawy 7
3.2 Budowa 7
3.3 Elementy do obsługi i wskaźniki 8
3.3.1 Diodowy wskaźnik statusu 8
3.4 Wyjaśnienie pojęć i sposób działania 8
3.4.1 Czujnik smart 8
3.4.2 Sieć smart home 8
3.5 Wymiary 12
3.6 Dane techniczne 12

4 MONTAŻ 13
4.1 ukryty 13
4.1.1 Montaż czujnika w uchwycie 13
4.1.2 Montaż czujnika i suwaka 14
4.1.3 Montaż czujnika i sworznia wtykowego 16
4.1.4 Montaż czujnika i magnesu 19
4.2 Montaż widoczny 22
4.2.1 Montaż czujnika i magnesu 22

5 URUCHOMIENIE 25
5.1 Programowanie czujnika w aplikacji SIEGENIA HomeConnect 25
5.2 Programowanie czujnika w aplikacji smart home 26

6 EKSPLOATACJA I KONSERWACJA 28
6.1 Wskazówki dotyczące czyszczenia i eksploatacji 28
6.2 Wymiana baterii 28

7 ROZWIĄZYWANIE PROBLEMÓW 29
7.1 Kontakt z producentem 29
7.2 Przyczyny usterek i rozwiązanie 30
7.3 Wykonanie ręcznej kalibracji 31
7.4 Przywracanie ustawień fabrycznych (reset) 32
7.5 Kontrola pozycji sworznia magnetycznego 33

8 ZGODNOŚĆ 34
8.1 Deklaracja zgodności UE 34

1 Uwagi dotyczące niniejszej dokumentacji

1.1 Zapoznanie się z instrukcją

Niniejsza instrukcja jest ważnym dokumentem i stanowi część produktu. Bezpieczny jest tylko sposób postępowania, który opisano w instrukcji. Nieprzestrzeganie niniejszej instrukcji może prowadzić do skaleczeń lub szkód materialnych.

Przed przystąpieniem do użytkowania produktu należy przeczytać całą instrukcję i stosować się do zawartych w niej informacji.

Niniejszą instrukcję należy przechowywać do wglądu i przekazać kolejnym użytkownikom.

1.2 Producent

SIEGENIA-AUBI KG
Industriestraße 1 – 3
57234 Wilnsdorf
Niemcy

Dane teleadresowe naszych oddziałów na całym świecie znajdziecie Państwo na: siegenia.com/pl/company/locations

Wpis do rejestru handlowego:

- Sąd rejestrowy: Sąd Rejonowy w Siegen
- Numer w rejestrze handlowym: HRA 3741

1.3 Grupa docelowa

Niniejsze informacje są skierowane do osób, które wykonują niżej wymienione czynności:

- Obsługa i eksploatacja produktów SIEGENIA
- Obsługa i eksploatacja konstrukcji okiennych lub drzwiowych wyposażonych w produkty SIEGENIA

1.4 Obowiązujące informacje

Przed przystąpieniem do montażu i obsługi należy zapoznać się z informacjami zawartymi w poniższych dokumentach.

- Lista kompatybilnych urządzeń: link.si/td/tit003/0324

1.5 Ilustracje i symbole



LED świeci się



LED miga

2 Bezpieczeństwo

2.1 Zastosowanie zgodne z przeznaczeniem

Czujnik smart służy do monitorowania okien, drzwi i konstrukcji przesuwnych.

- Produkt jest przeznaczony do integracji z sieciami smart home. Odpowiedzialność za funkcjonowanie takiej sieci leży po stronie użytkownika.
- W aplikacji SIEGENIA HomeConnect wyświetlany jest aktualny status produktu.

2.2 Wymagania dotyczące grupy docelowej

Niżej wymienione grupy użytkowników mogą korzystać z produktu pod odpowiednim nadzorem bądź pod warunkiem, że rozumieją zagrożenia związane z jego obsługą:

- dzieci
- osoby o obniżonej sprawności fizycznej, sensorycznej lub intelektualnej
- osoby nieposiadające odpowiedniej wiedzy i doświadczenia

2.3 Wskazówki dotyczące bezpieczeństwa

Oparzenia spowodowane połknięciem baterii

Połknięcie baterii powoduje w ciągu 2 godzin poważne oparzenia wewnętrzne, które mogą prowadzić do śmierci.

- Baterie należy przechowywać w miejscu niedostępnym dla dzieci.
- Nie połykać baterii.
- W przypadku połknięcia baterii należy natychmiast skonsultować się z lekarzem.
- Nie należy używać produktu, jeśli nie można bezpiecznie zamknąć gniazda baterii.

Ryzyko wybuchu wskutek nieprawidłowego korzystania z baterii

Ryzyko wybuchu z powodu wycieku łatwopalnych cieczy lub gazów.

- Baterie należy przechowywać w miejscu niedostępnym dla dzieci.
- Zabrania się nawiercania, deformowania lub rozkładania baterii na części.
- Zabrania się wrzucania baterii do ognia.
- Nie należy używać produktu, jeśli nie można bezpiecznie zamknąć gniazda baterii.

Zagrożenie wybuchem wskutek iskier elektrycznych

Podczas korzystania z produktu w pomieszczeniach zagrożonych wybuchem iskry elektryczne mogą spowodować wybuch. Atmosferę wybuchową tworzą na przykład łatwopalne ciecze, para, gaz lub pył.

- Zabrania się stosowania produktu w miejscach zagrożonych wybuchem.

Ryzyko upadku podczas prac na określonych wysokościach

Wykonywanie montażu, czyszczenia i konserwacji na określonych wysokościach grozi upadkiem i doznaniem obrażeń.

- W miarę możliwości nie instalować produktu na wysokości powyżej 1,50 m od poziomu podłogi.
- Do montażu produktu na wysokości powyżej 1,50 m od poziomu podłogi należy posłużyć się drabiną lub schodkami.
- Stosować się do wskazówek dotyczących bezpieczeństwa korzystania z drabin i schodków.

Niebezpieczeństwo doznania obrażeń wskutek zastosowania nieodpowiednich elementów

Elementy, dodatki i części zamienne niezgodne z wymaganiami SIEGENIA mogą negatywnie wpływać na bezpieczeństwo produktu i być przyczyną wypadków.

- Należy stosować oryginalne komponenty lub elementy, które spełniają wymagania SIEGENIA. W razie wątpliwości należy uzyskać potwierdzenie od firmy SIEGENIA.

Manipulowanie systemem Smart Home przez osoby nieupoważnione

Niezabezpieczony system Smart Home lub nieaktualne oprogramowanie sprzętowe ułatwiają uzyskanie dostępu przez osoby nieupoważnione.

- Należy zezwolić na automatyczną aktualizację oprogramowania.
- Stosować bezpieczne hasła.
- Nie należy przekazywać haseł osobom trzecim.

Szkody materialne na skutek przedostania się zabrudzeń lub kurzu do wnętrza urządzenia

Zanieczyszczenia lub kurz wewnątrz produktu mogą spowodować jego uszkodzenie.

- Komora baterii musi być zawsze zamknięta maskownicą.
- Podczas prac budowlanych lub remontowych produkt należy osłonić.

3 Dane produktu

3.1 Zakres dostawy

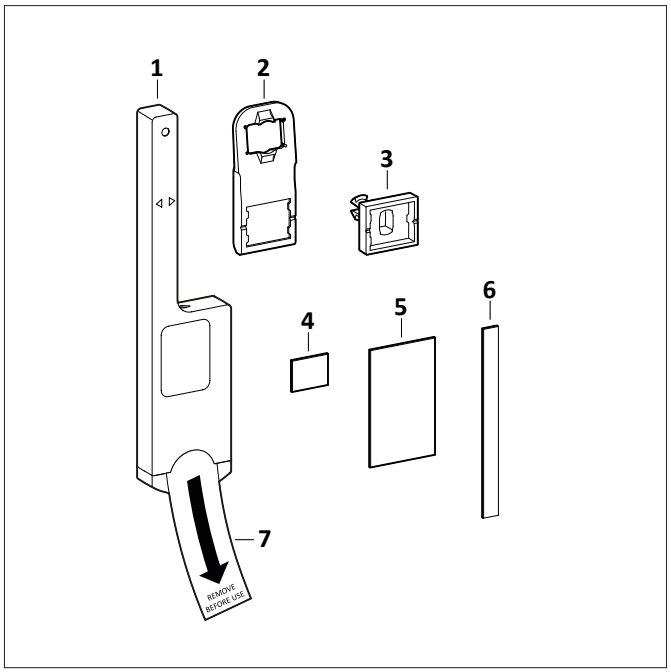

Pozycja	Nazwa	szt.
1	Czujnik smart	1
2	Suwak z magnesem	1
3	Sworzeń wtykowy	1
4	Podkładka samoprzylepna do magnesu	1
5	Duża podkładka samoprzylepna do czujnika	1
6	Mała podkładka samoprzylepna do czujnika	1
7	Zabezpieczenie styków baterii	1
-	Bateria	1

3.2 Budowa

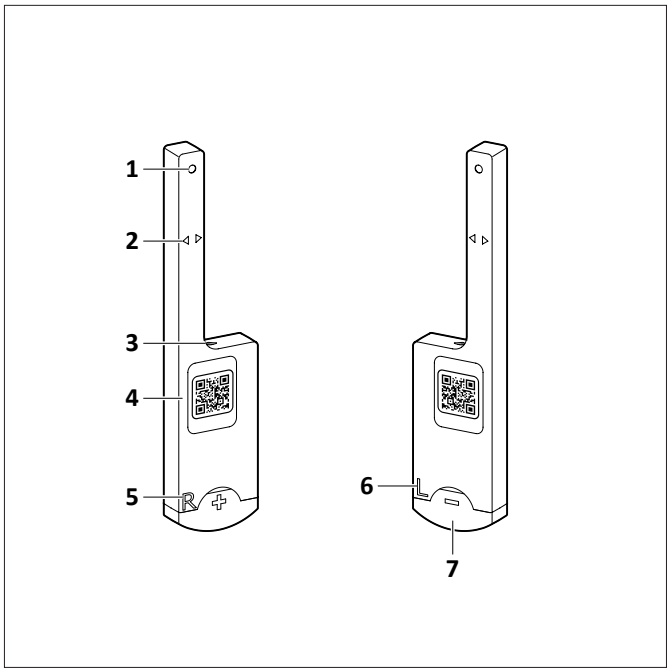

Pozycja	Nazwa
1	Oznaczenie pozycji zamknięcia
2	Oznaczenie położenia magnesu
3	Diodowy wskaźnik statusu
4	Kod QR
5	Oznaczenie okna prawego
6	Oznaczenie okna lewego
7	Gniazdo baterii

3.3 Elementy do obsługi i wskaźniki

3.3.1 Diodowy wskaźnik statusu

Działanie	Diodowy wskaźnik statusu		Opis
Wyjąć zabezpieczenie styków baterii z gniazda baterii		Dioda LED statusu świeci się przez 2 s czerwonym światłem	Czujnik jest gotowy do pracy.
		Dioda LED statusu świeci się 2x przez 2 s czerwonym światłem	Czujnik jest gotowy do pracy, a magnes znajduje się w zasięgu czujnika.
Wkładanie baterii		Dioda LED statusu świeci się przez 2 s czerwonym światłem	Czujnik jest gotowy do pracy.
		Dioda LED statusu świeci się 2x przez 2 s czerwonym światłem	Czujnik jest gotowy do pracy, a magnes znajduje się w zasięgu czujnika.
Programowanie czujnika		Dioda LED statusu miga 5x czerwonym światłem, gaśnie na 10 s, a następnie ponownie miga 5x czerwonym światłem	Kalibracja została ukończona.
		Dioda LED statusu przez 10 s szybko miga czerwonym światłem	Kalibracja została przerwana.
Sprawdzenie baterii		Dioda LED statusu miga co 5 s 3x czerwonym światłem	Poziom naładowania baterii jest krytyczny.
Wykonaj przywracanie ustawień fabrycznych (reset)		Dioda LED statusu miga 5x czerwonym światłem	Przywracanie ustawień fabrycznych zostało ukończone.
		Dioda LED statusu świeci się przez 2 s czerwonym światłem	Przywracanie ustawień fabrycznych zostało przerwane.

3.4 Wyjaśnienie pojęć i sposób działania

3.4.1 Czujnik smart

- Czujnik smart jest przeznaczony do integracji z sieciami smart home.
- Czujnik monitoruje otwarcie okien i drzwi balkonowych.
- Czujnik komunikuje się ze sterownikiem Home Controller za pomocą protokołu radiowego Thread.

3.4.2 Sieć smart home

Router Wi-Fi

Router Wi-Fi przekazuje sygnały radiowe sieci WLAN do innych urządzeń w sieci smart home. Routery Wi-Fi muszą być stale gotowe do wysyłania i odbierania danych.

Home Controller

- Home Controller jest centralką sterującą w sieci smart home. Wszystkie urządzenia w jednej sieci smart home są połączone z Home Controllerem i komunikują się za jego pośrednictwem. Home Controller musi znajdować się w zasięgu routera Wi-Fi.
- Home Controller jest obsługiwany przez aplikację smart home.

Aplikacja SIEGENIA HomeConnect

- Aplikacja SIEGENIA HomeConnect służy do sterowania i kontrolowania urządzeń smart home firmy SIEGENIA w ramach sieci smart home.
- W aplikacji SIEGENIA HomeConnect wyświetlany jest status czujnika.
- W aplikacji SIEGENIA HomeConnect wyświetlany jest poziom naładowania baterii.
- Aplikacja SIEGENIA HomeConnect oferuje kreator instalacji, który pozwala krok po kroku zainstalować i uruchomić czujnik.

Aplikacja smart home

- Aplikacja smart home służy do obsługi sterownika Home Controller oraz do sterowania i kontrolowania urządzeń smart home firmy SIEGENIA w ramach sieci smart home.
- W aplikacji smart home wyświetlany jest status czujnika.

Matter

Matter to standard komunikacji dla sieci smart home. Dzięki Matter urządzenia smart home różnych producentów mogą komunikować się ze sobą. Przykładowo inteligentną klamkę okienną można połączyć z urządzeniami kompatybilnymi z Matter, takimi jak termostat grzewczy. Matter wykorzystuje do komunikacji następujące protokoły radiowe:

- Wi-Fi
- Thread
- Bluetooth Low Energy

Thread

Thread jest technologią bezprzewodowej komunikacji w sieci Smart Home. Thread wymaga niewielkiej ilości energii do wysyłania i odbierania sygnałów, dlatego jest często używany w urządzeniach zasilanych z baterii, takich jak klamki okienne smart czy czujniki smart.

Urządzenia Thread podłączone do stałego zasilania elektrycznego działają dodatkowo jako repeatery Thread i wzmacniają sygnał radiowy. To rozwiązanie pozwala na rozszerzenie sieci Smart Home dla urządzeń Thread, a także na integrację zlokalizowanych dalej urządzeń Thread z siecią smart home.

Źródła zakłóceń

Negatywny wpływ na działanie sieci smart home mogą mieć następujące źródła zakłóceń:

- Przeszkody budowlane (tłumienie i odbicie sygnału)
- Lite elementy konstrukcyjne (ściany i stropy z kamienia oraz żelbetu)
- Przedmioty metalowe i metalowe obudowy (np. duże urządzenia gospodarstwa domowego)
- Instalacje wodociągowe lub ogrzewanie podłogowe (woda absorbuje sygnały o wysokiej częstotliwości)
- Aktywne zakłócenia radiowe (nakładanie się kanałów w paśmie 2,4 GHz)
- Inne urządzenia bezprzewodowe (np. telefony bezprzewodowe DECT, elektroniczne nianie, głośniki Bluetooth)
- Znajdujące się w pobliżu sieci WLAN lub Zigbee korzystające z tych samych lub nakładających się kanałów radiowych
- Elektromagnetyczne i magnetyczne pola zakłócające
- Pola elektromagnetyczne wytwarzane przez przewody wysokoprądowe lub duże silniki elektryczne
- Silne magnesy (np. magnesy neodymowe) znajdujące się w bezpośrednim sąsiedztwie produktu

Przykład instalacji

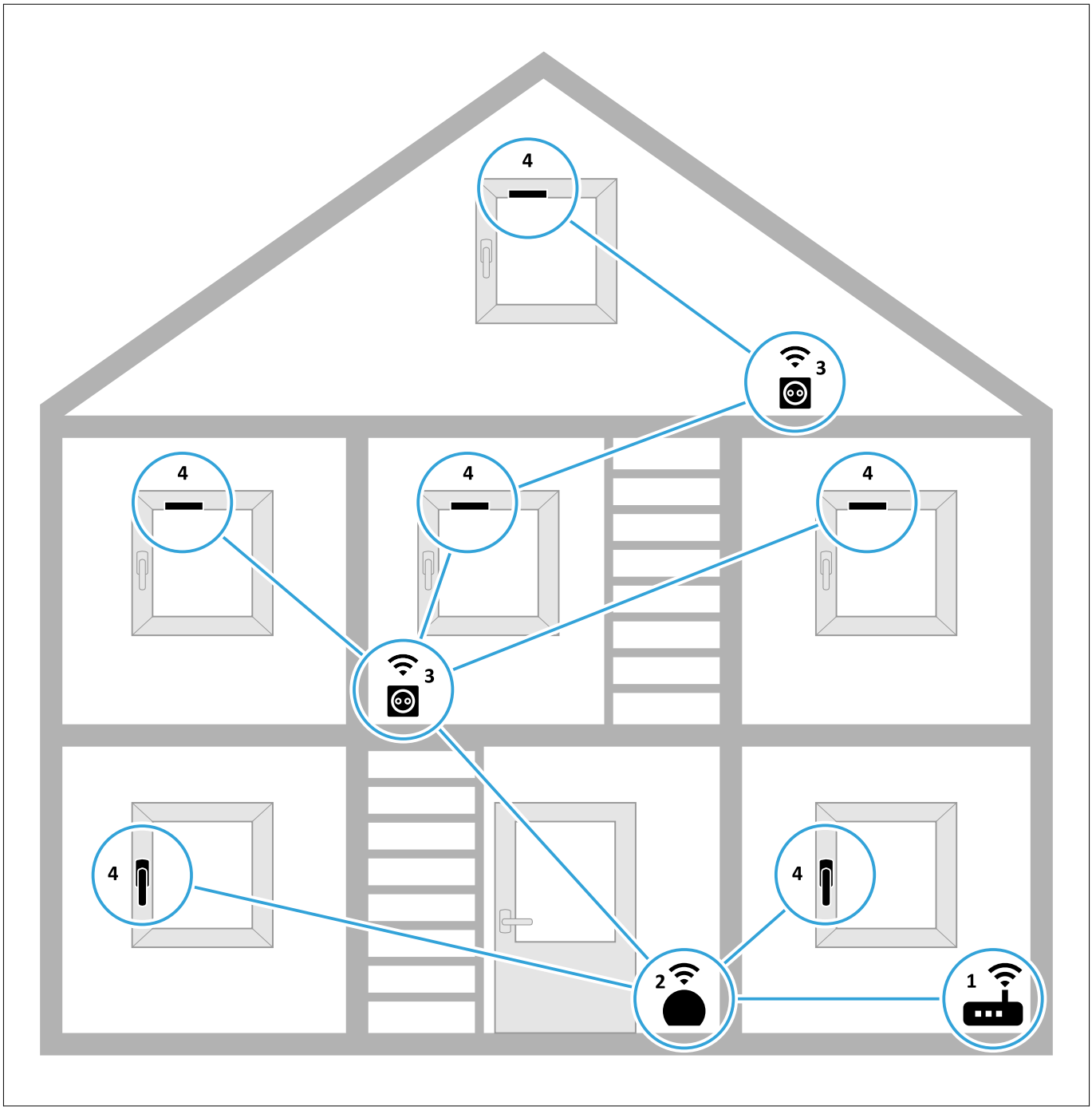

Pozycja	Nazwa
1	Router Wi-Fi
2	Home Controller
3	Repeater Thread (np. gniazdko Thread)
4	Klamka okienna smart, czujnik smart

3.5 Wymiary

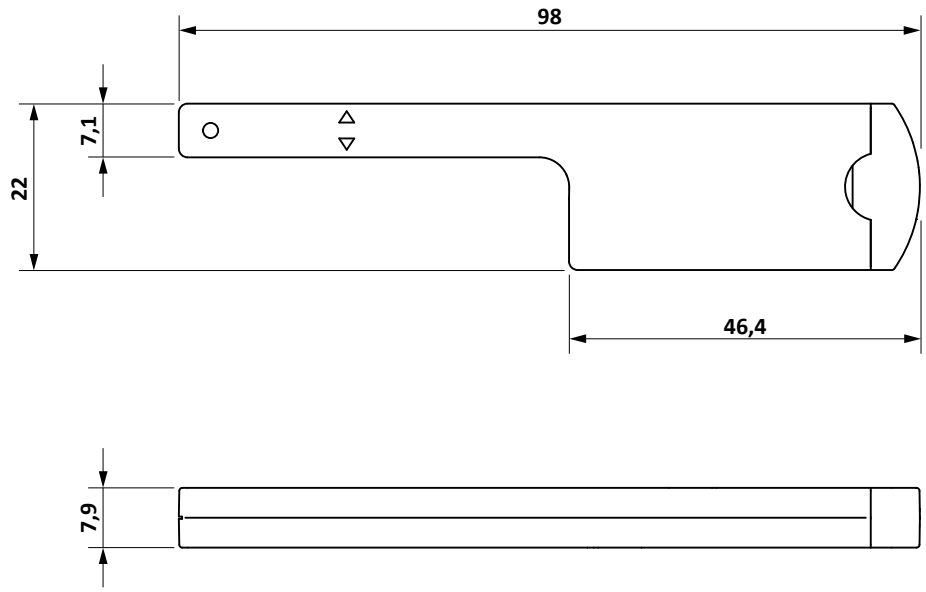

Wymiary w mm

3.6 Dane techniczne

Standard komunikacji	Matter
Protokół radiowy	Thread
Częstotliwość radiowa	Bluetooth Low Energy
Miejsce montażu na oknie	W skrzydle, po stronie zamykania
Napięcie zasilania	3 V
Baterie	1x CR2032
Żywotność baterii (w zależnosci od zastosowanego Home Controller)	≥ 2 lata
Waga	10 g
Wilgotność powietrza (wilgotność względna, bez kondensacji)	99%
Zasięg fal radiowych (w otwartej przestrzeni)	100 m
Stopień ochrony	IP 64
Klasa ochronności	III
Dopuszczalny zakres temperatur podczas eksploatacji	+25°C - +50°C

4 Montaż

4.1 ukryty

4.1.1 Montaż czujnika w uchwycie

W przypadku ram z zamontowanym fabrycznie uchwytem należy stosować wyłącznie czujnik.

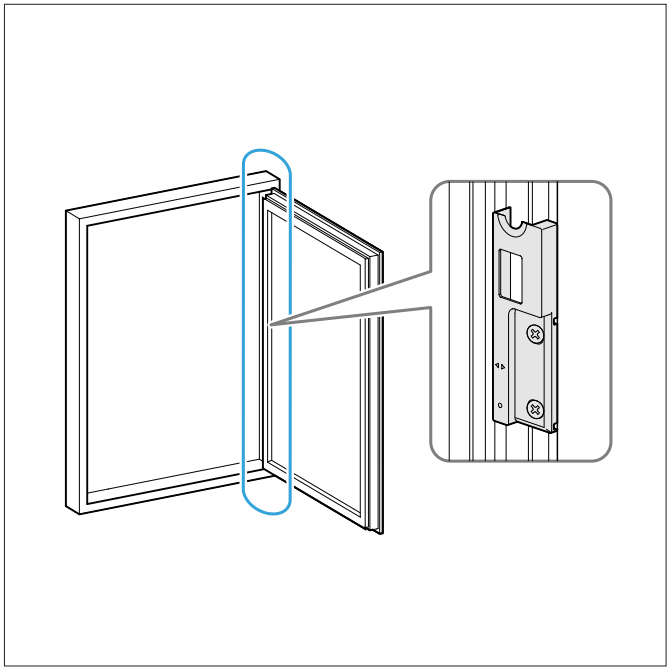

1. Otworzyć okno.

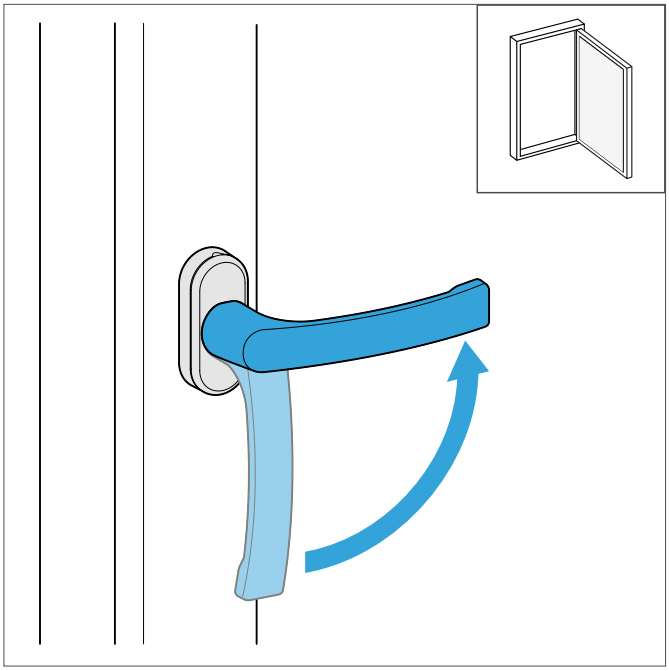

2. Wsunąć czujnik w uchwyt.

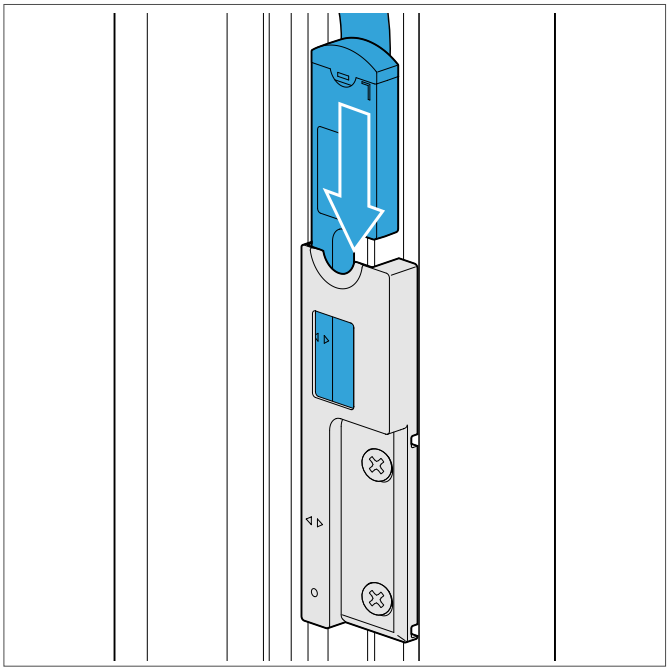

4.1.2 Montaż czujnika i suwaka

W przypadku skrzydeł okiennych z podłużnymi otworami i sworzniem (1) oraz widocznymi zaczepami (2) należy stosować czujnik i suwak.

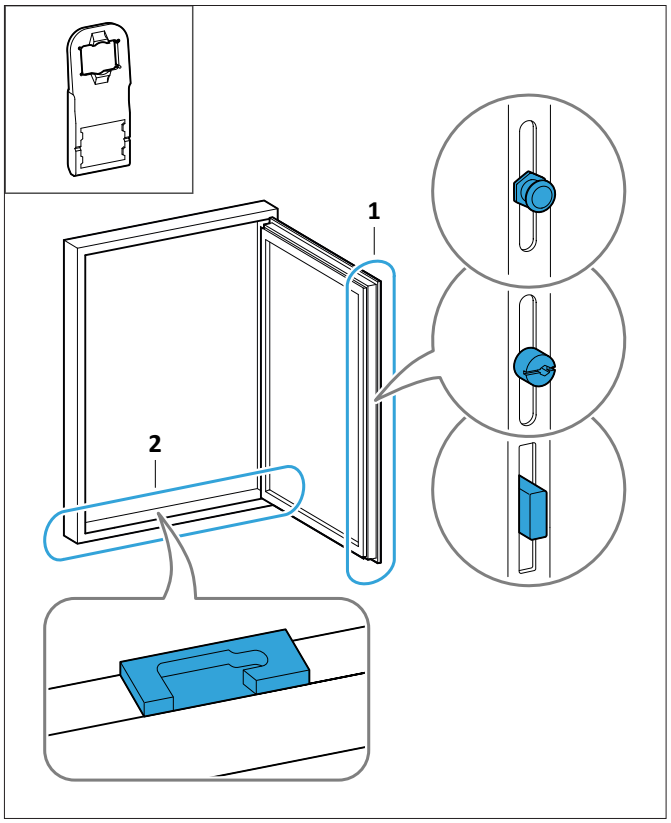

1. Otworzyć okno.

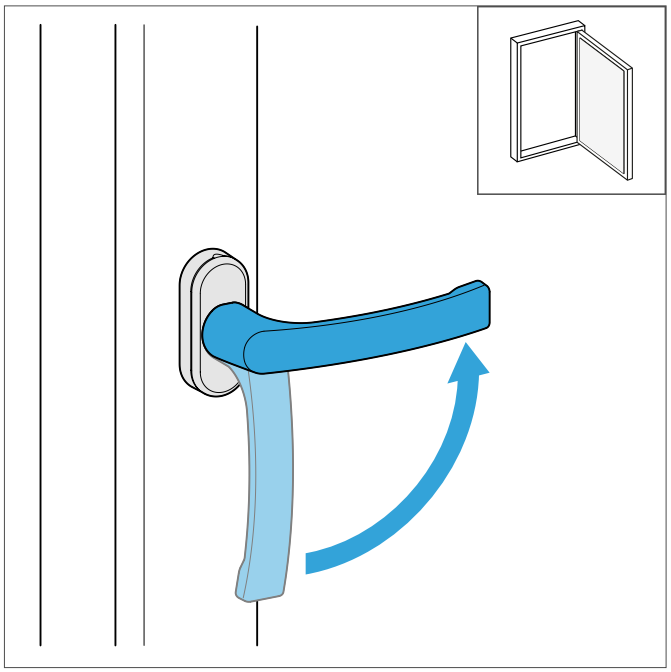

2. Oczyścić skrzydło okienne w miejscu montażu. Miejsce montażu musi być suche, odpylone i odtłuszczone.

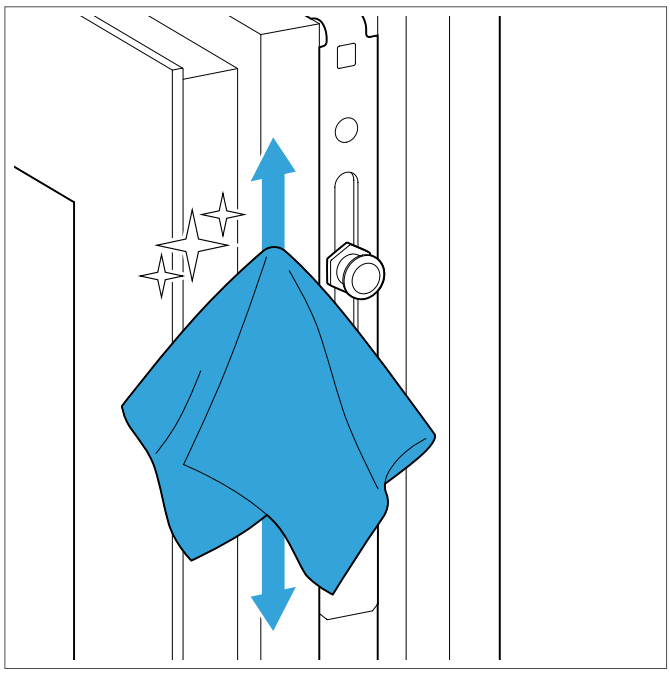

3. Nasunąć suwak z magnesem na sworzeń.

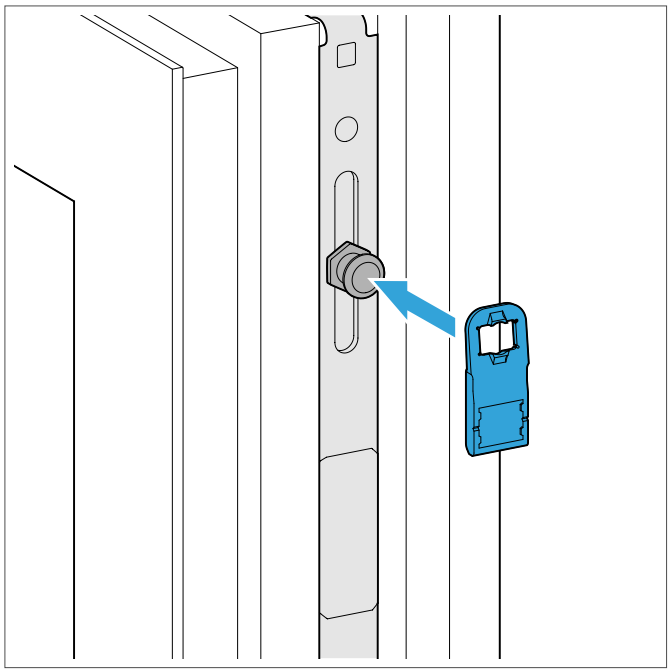

NOTYFIKAJA

Szkody materialne spowodowane nieprawidłowo wykonanym klejeniem

Nieprawidłowe przyklejenie może spowodować upadek i uszkodzenie czujnika.

- Oczyścić miejsce montażu, które powinno być suche, odpylone i odtłuszczone.
- Podkładki samoprzylepne można stosować tylko 1 raz.
- Jeśli podkładki samoprzylepne zostały już użyte, należy zastosować taśmę samoprzylepną VHB 5925 F producenta 3M.

4. Aby prawidłowo przykleić podkładki samoprzylepne czujnika w oknach otwieranych w lewo, czujnik należy zamocować w taki sposób, aby oznaczenie ”L” było widoczne. W przypadku okien otwieranych w prawo czujnik zamocować w taki sposób, aby widoczne było oznaczenie ”R”.

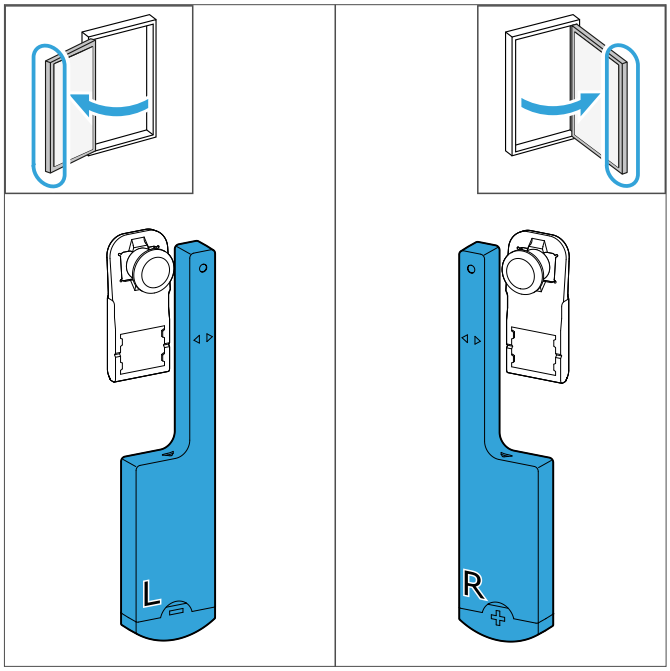

5. Podkładki samoprzylepne przykleić do czujnika i docisnąć przez co najmniej 5 sekund.

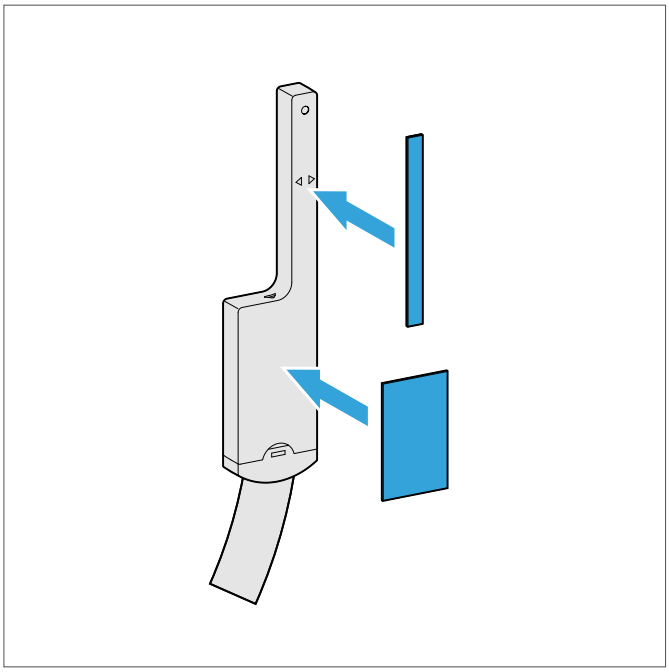

6. Umieścić czujnik na skrzydle okiennym (1). Znak na czujniku musi znajdować się na równej wysokości z magnesem (2). Docisnąć czujnik do skrzydła okiennego przez co najmniej 5 sekund.

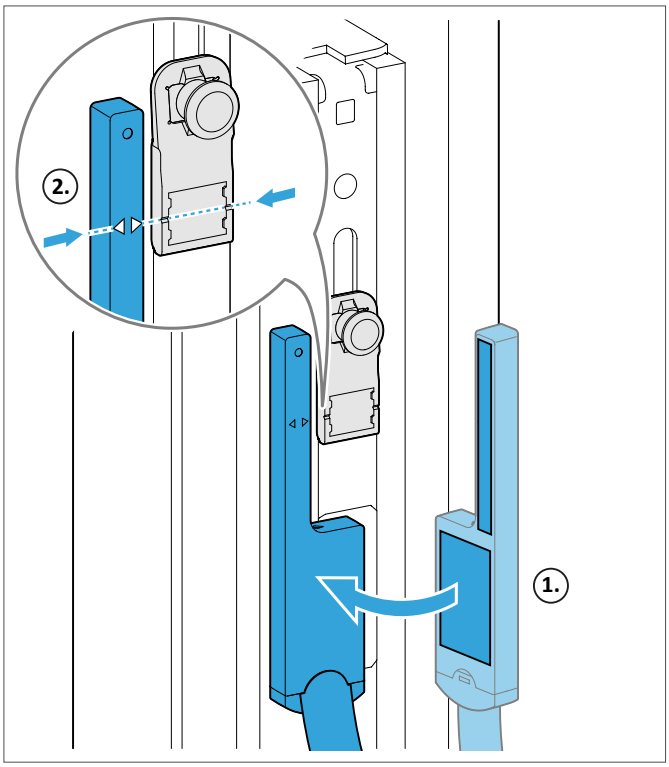

4.1.3 Montaż czujnika i sworznia wtykowego

W przypadku skrzydeł okiennych z podłużnymi otworami bez sworznia (1) i z widocznymi zaczepami (2) należy stosować czujnik i sworzeń wtykowy.

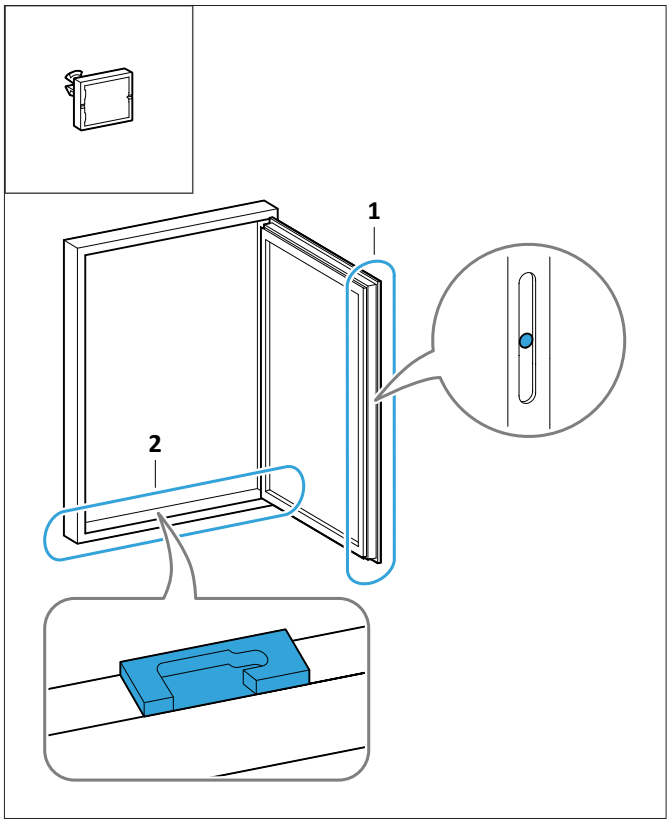

1. Otworzyć okno.

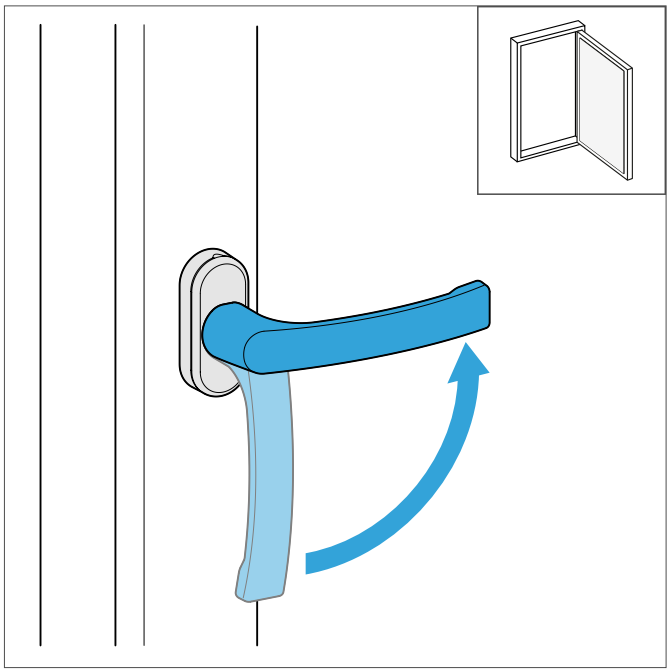

2. Oczyścić skrzydło okienne w miejscu montażu. Miejsce montażu musi być suche, odpylone i odtłuszczone.

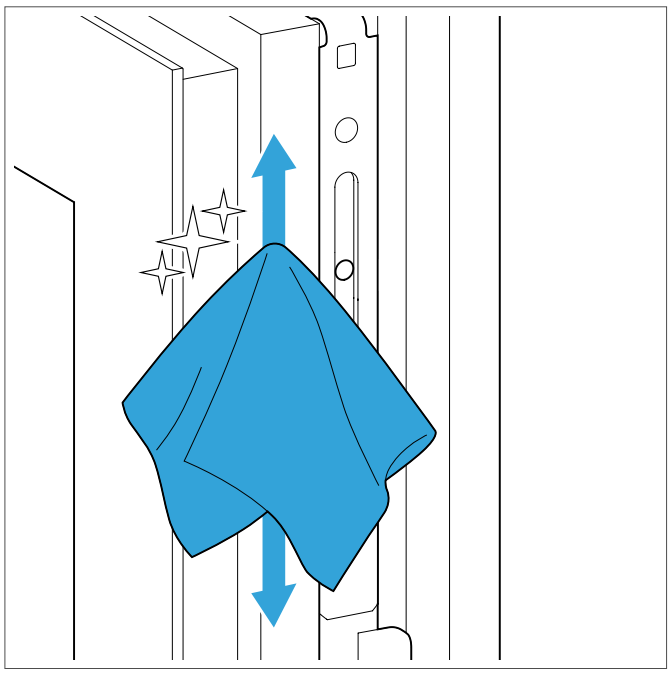

3. Wyjąć magnes z suwaka.

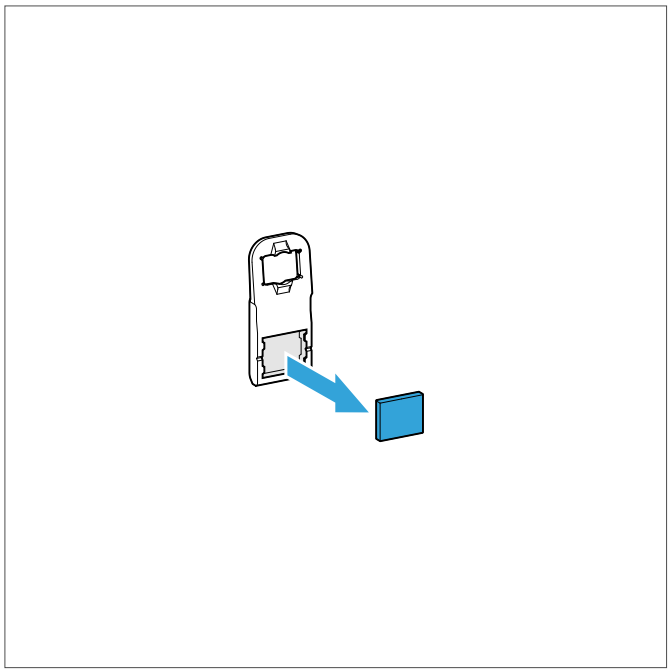

4. Zamocować magnes na sworzniu wtykowym.

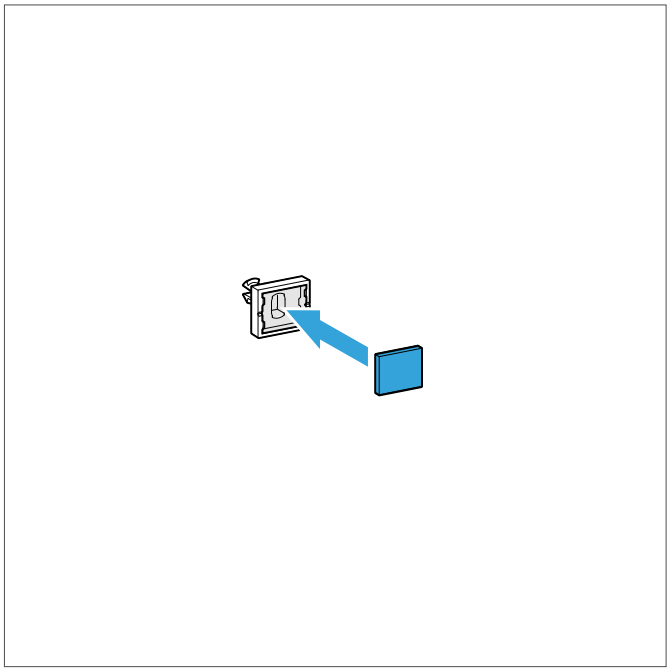

5. Wpiąć sworzeń wtykowy w okucie okna.

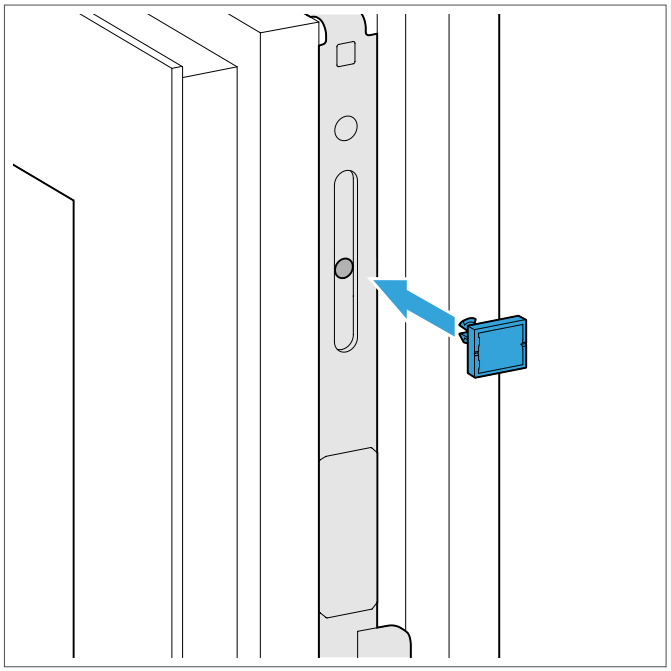

NOTYFIKAJA

Szkody materialne spowodowane nieprawidłowo wykonanym klejeniem

Nieprawidłowe przyklejenie może spowodować upadek i uszkodzenie czujnika.

- Oczyścić miejsce montażu, które powinno być suche, odpylone i odtłuszczone.
- Podkładki samoprzylepne można stosować tylko 1 raz.
- Jeśli podkładki samoprzylepne zostały już użyte, należy zastosować taśmę samoprzylepną VHB 5925 F producenta 3M.

6. Aby prawidłowo przykleić podkładki samoprzylepne czujnika w oknach otwieranych w lewo, czujnik należy zamocować w taki sposób, aby oznaczenie ”L” było widoczne. W przypadku okien otwieranych w prawo czujnik zamocować w taki sposób, aby widoczne było oznaczenie ”R”.

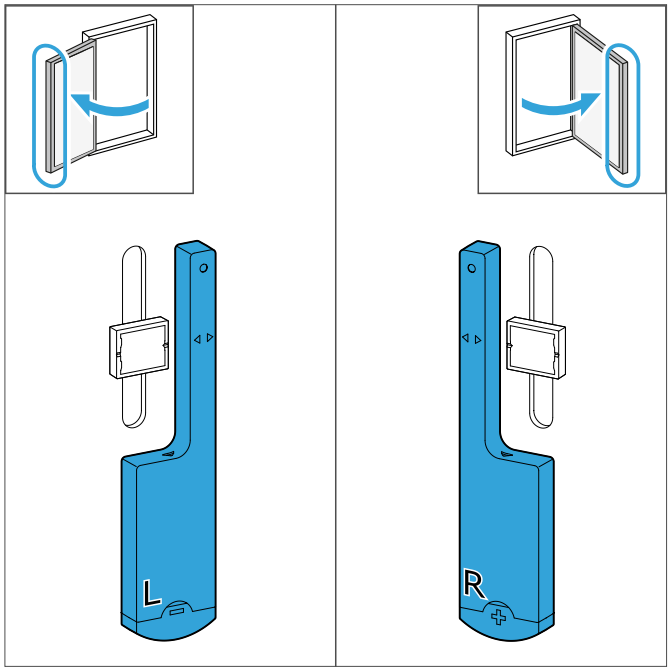

7. Podkładki samoprzylepne przykleić do czujnika i docisnąć przez co najmniej 5 sekund.

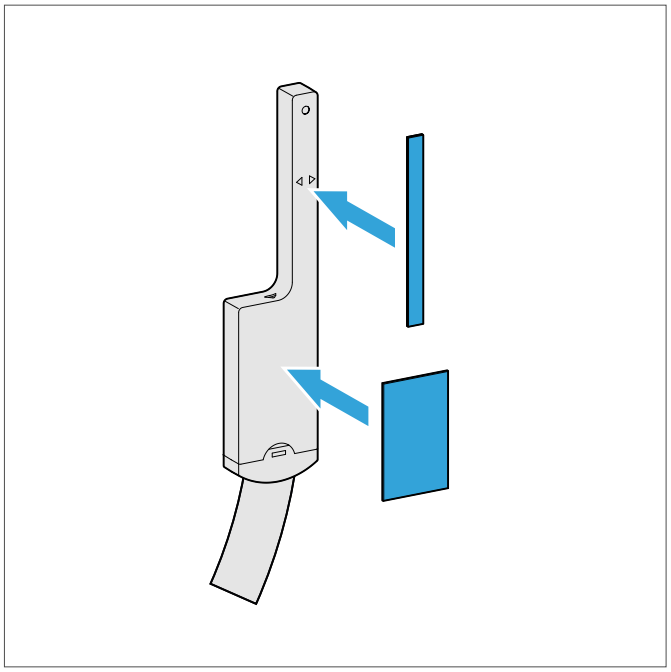

8. Umieścić czujnik na skrzydle okiennym (1). Znak na czujniku musi znajdować się na równej wysokości z magnesem (2). Docisnąć czujnik do skrzydła okiennego przez co najmniej 5 sekund.

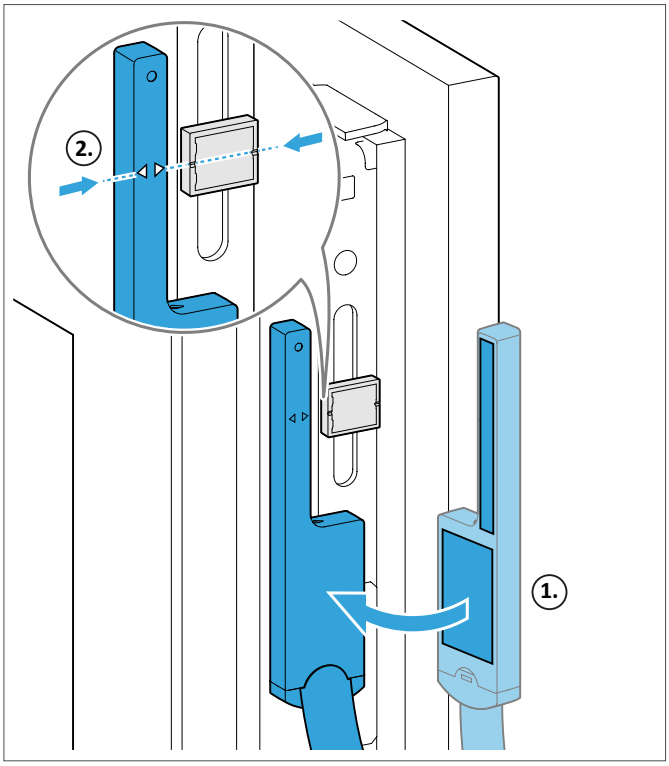

4.1.4 Montaż czujnika i magnesu

W przypadku skrzydeł okiennych bez podłużnych otworów(1) i z widocznymi zaczepami (2) należy stosować czujnik i magnes dostarczony luzem.

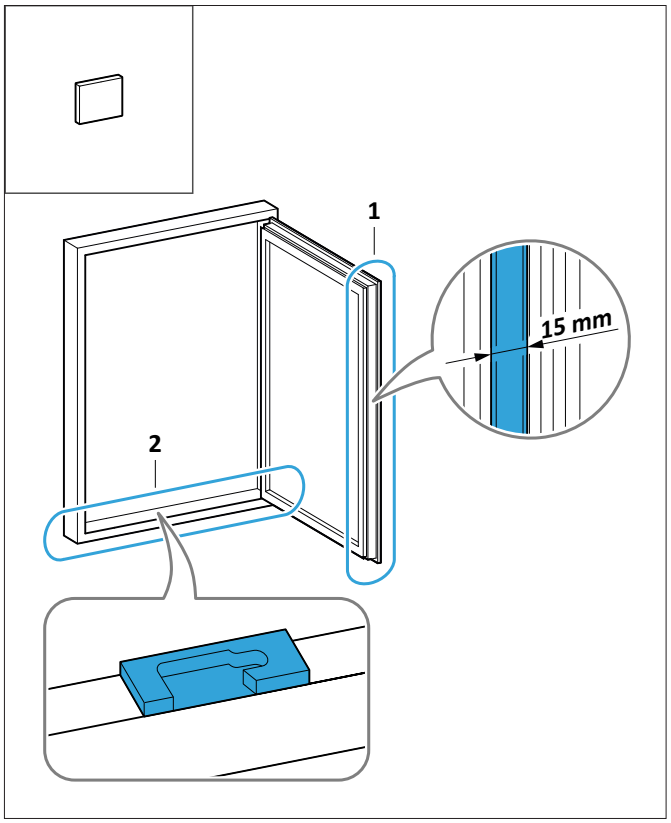

1. Otworzyć okno.

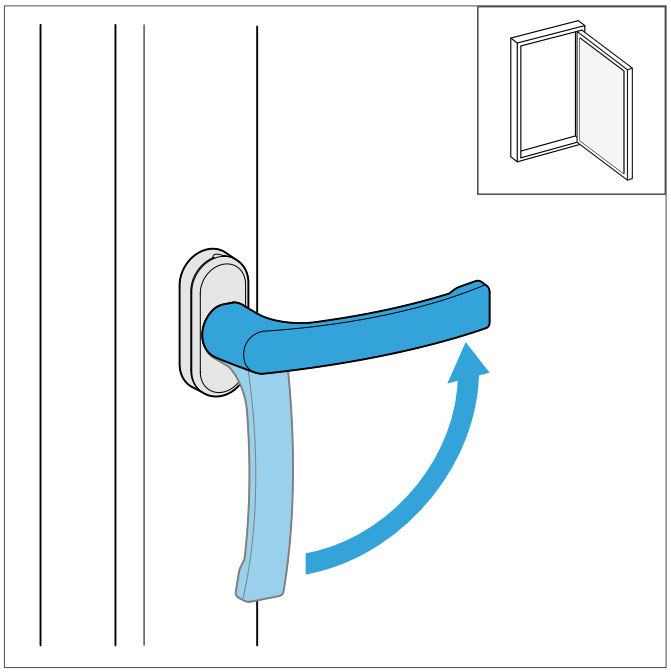

2. Oczyścić skrzydło okienne i ramę w miejscu montażu. Miejsce montażu musi być suche, odpylone i odtłuszczone.

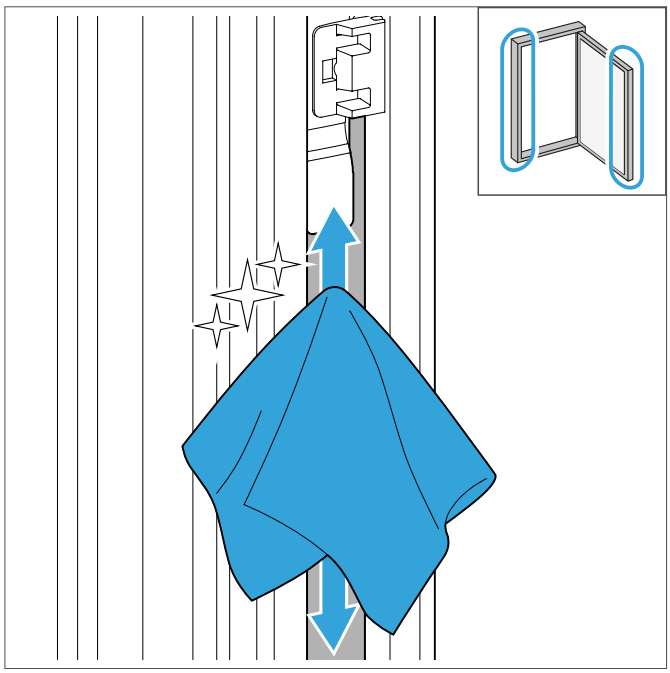

3. Wyjąć magnes z suwaka.

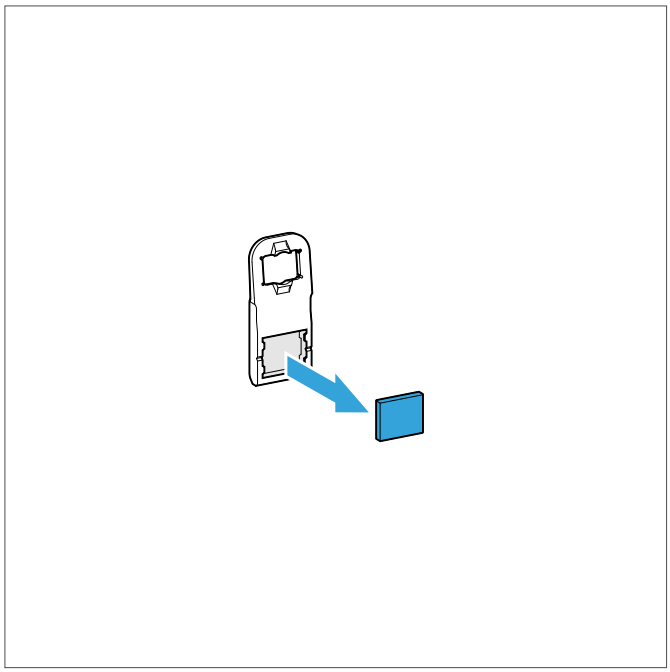

4. Przykleić podkładkę samoprzylepną do magnesu i docisnąć przez co najmniej 5 sekund.

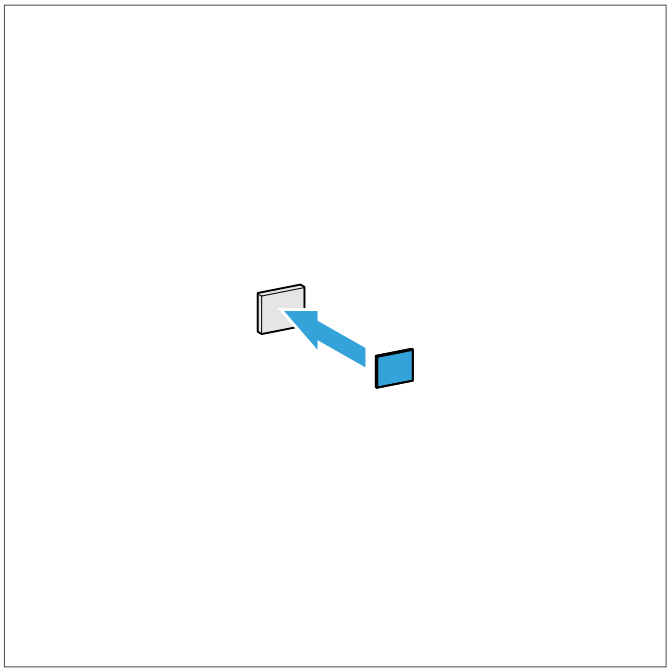

5. Przykleić magnes z boku do popychacza na skrzydle okiennym i docisnąć przez co najmniej 5 sekund.

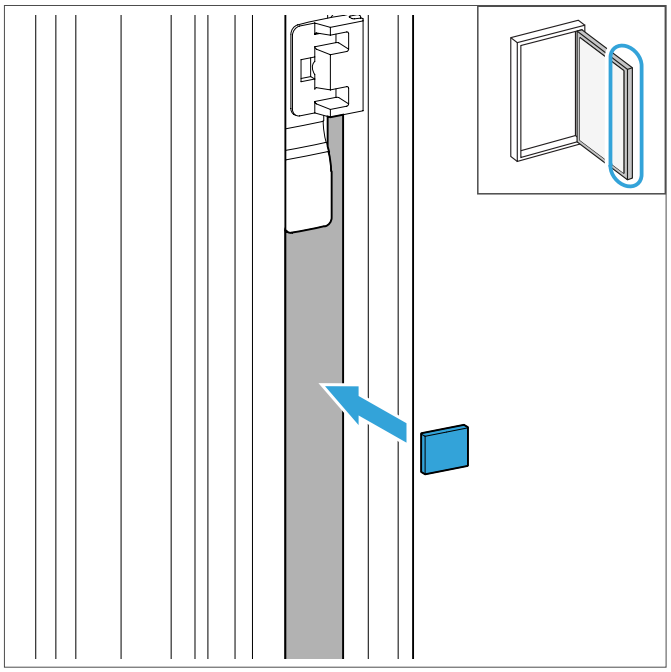

6. Zaznaczyć środek magnesu na ramie skrzydła.

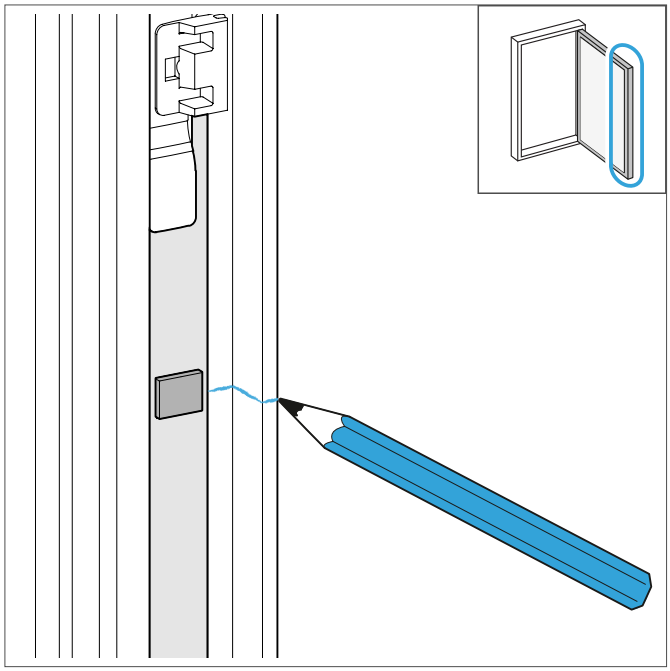

7. Zamknąć okno i przenieść oznaczenie ramy skrzydła na ramę ościeżnicy.

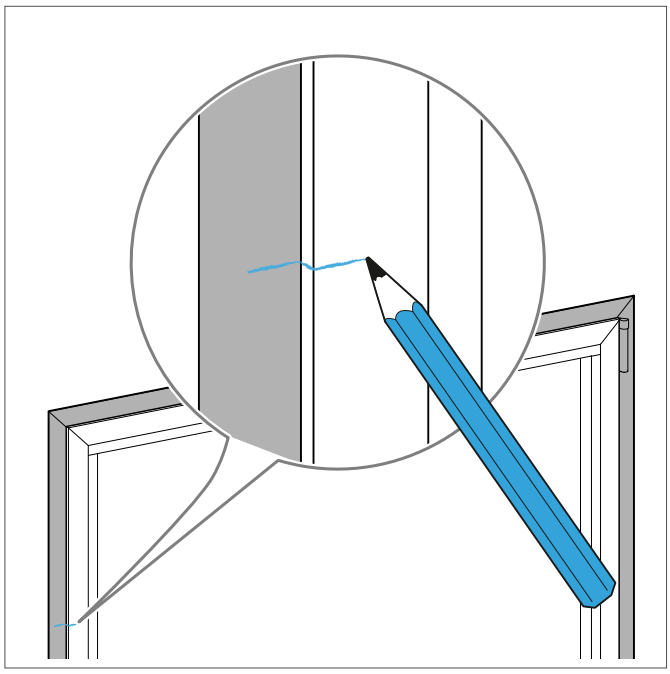

8. Otworzyć okno.

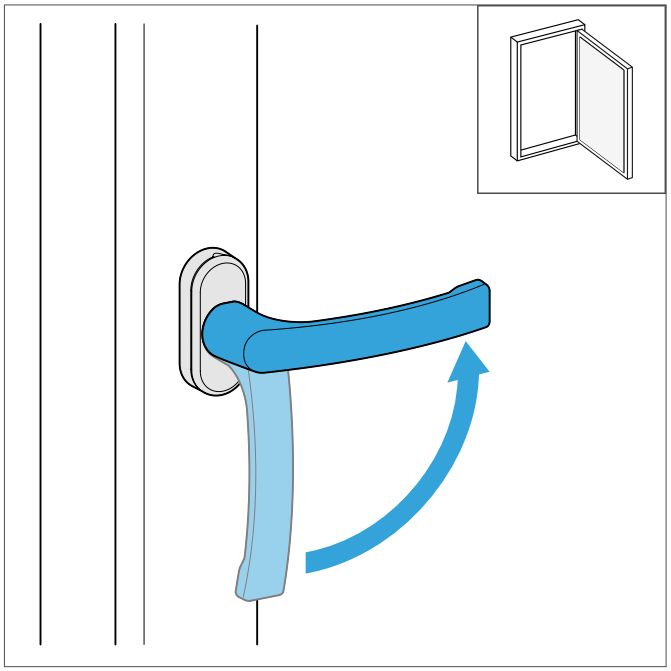

9. Aby prawidłowo przykleić podkładki samoprzylepne czujnika w oknach otwieranych w lewo, czujnik należy zamocować w taki sposób, aby oznaczenie ”R” było widoczne. W przypadku okien otwieranych w prawo czujnik zamocować w taki sposób, aby widoczne było oznaczenie ”L”.

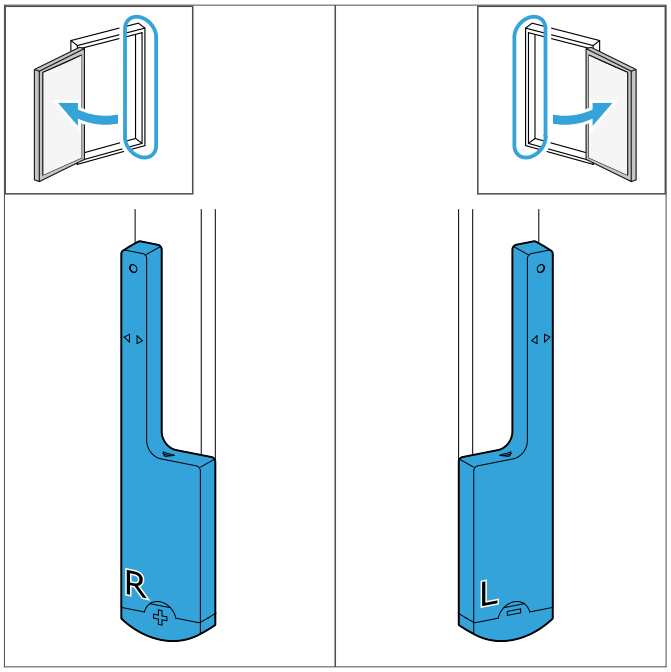

10. Podkładki samoprzylepne przykleić do czujnika i docisnąć przez co najmniej 5 sekund.

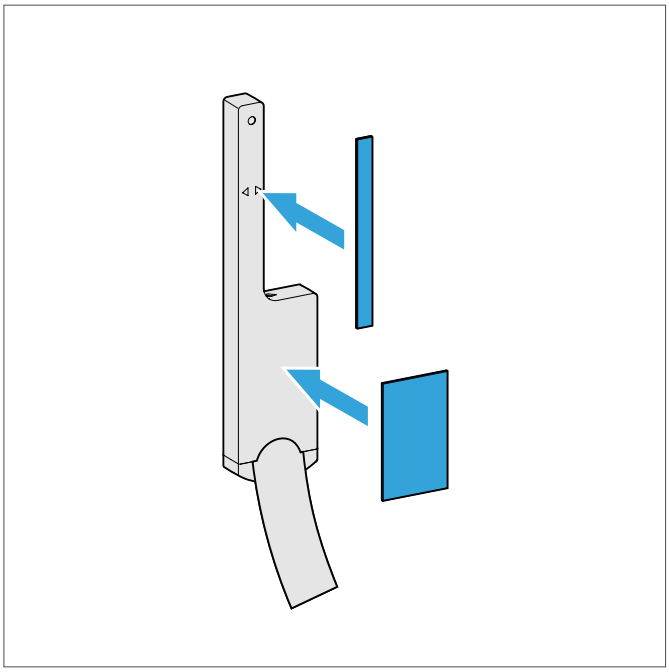

11. Przykleić czujnik do ramy i docisnąć przez co najmniej 5 sekund.

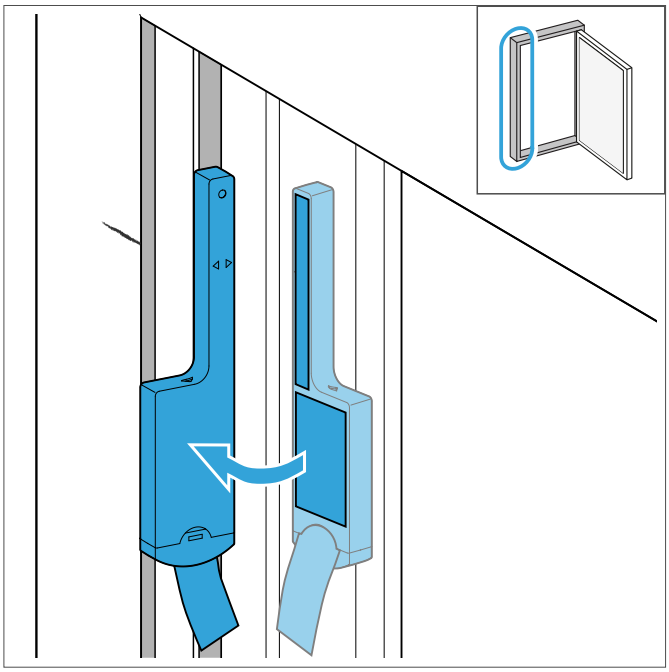

12. Znak na czujniku musi znajdować się na równej wysokości z oznaczeniem.

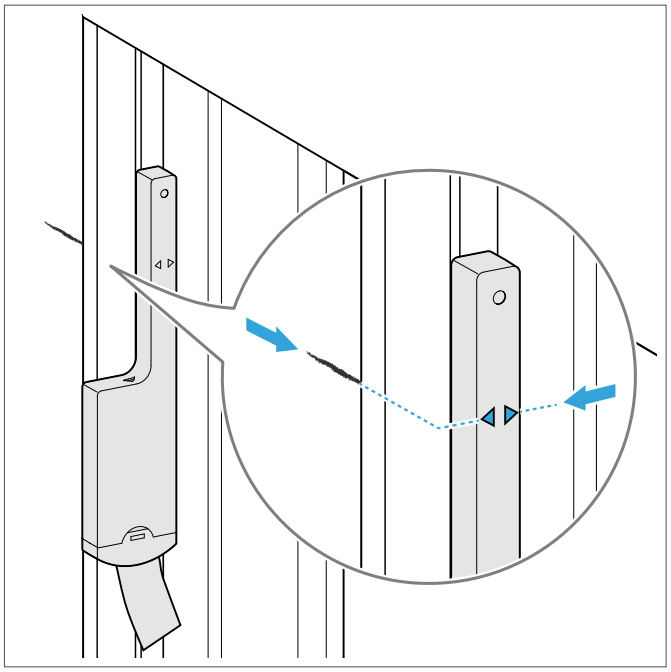

4.2 Montaż widoczny

4.2.1 Montaż czujnika i magnesu

W przypadku skrzydeł okiennych z wyfrezowanymi zaczepami należy stosować czujnik i magnes dostarczony luzem.

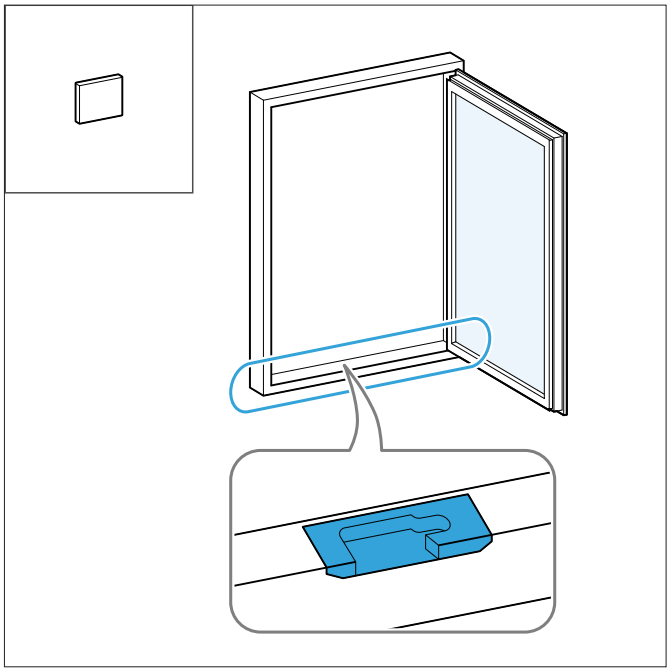

1. Oczyścić skrzydło okienne i ramę w miejscu montażu. Miejsce montażu musi być suche, odpylone i odtłuszczone.

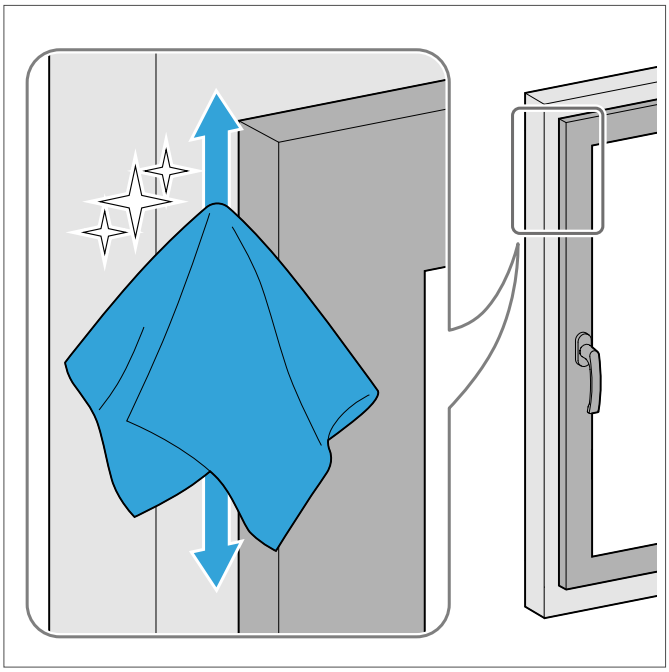

2. Wyjąć magnes z suwaka.

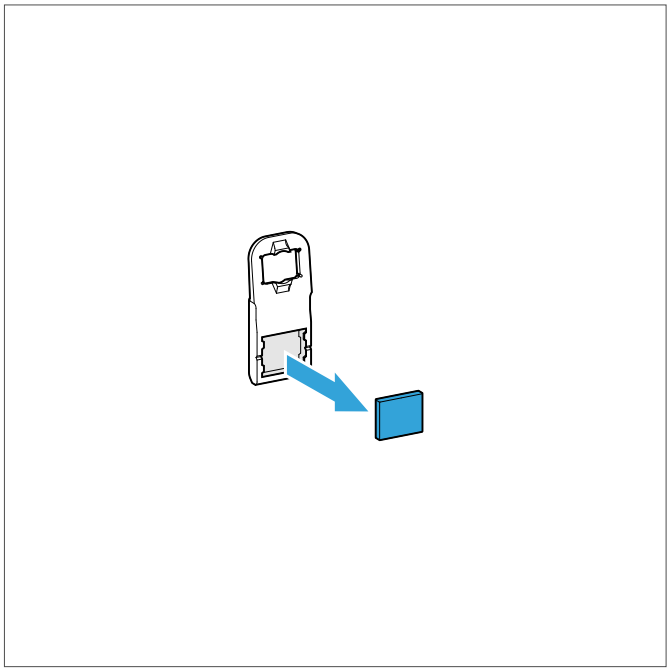

3. Przykleić podkładkę samoprzylepną do magnesu i docisnąć przez co najmniej 5 sekund.

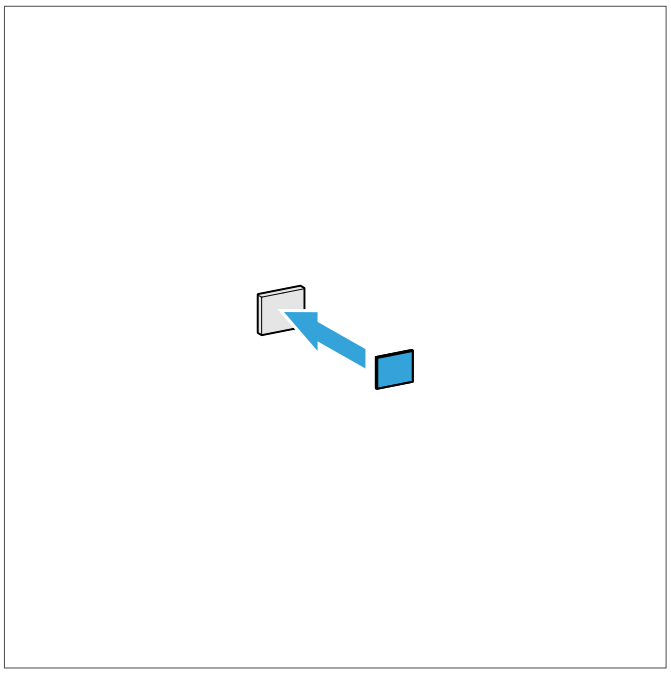

4. Przykleić magnes z boku do skrzydła okiennego i docisnąć przez co najmniej 5 sekund.

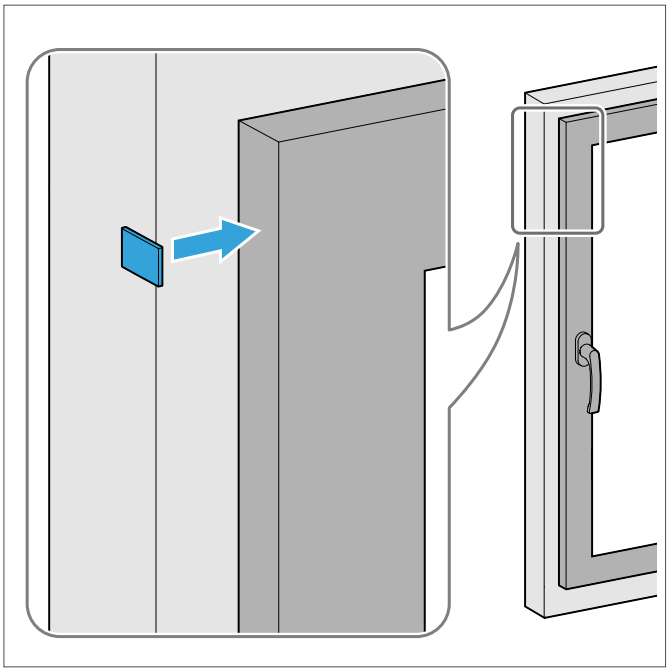

5. Podkładki samoprzylepne przykleić do czujnika i docisnąć przez co najmniej 5 sekund.

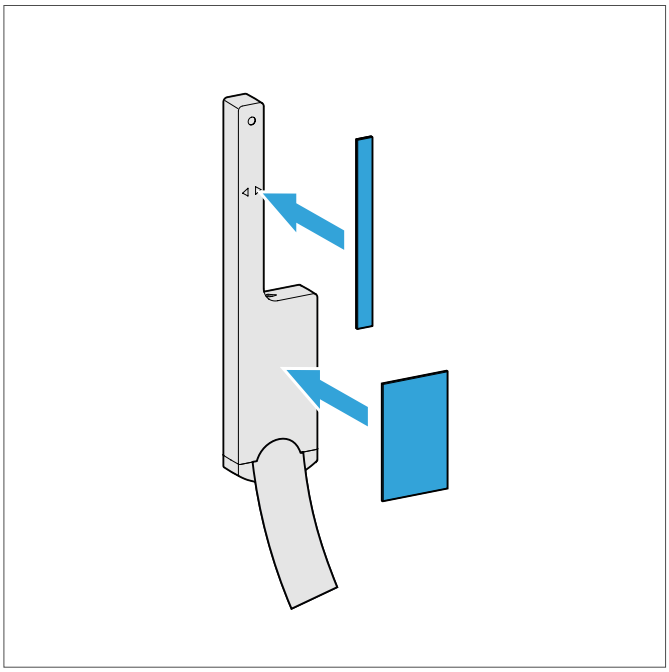

6. Przy zamkniętym skrzydle okiennym przykleić czujnik do ramy bezpośrednio pod magnesem i docisnąć przez co najmniej 5 sekund.

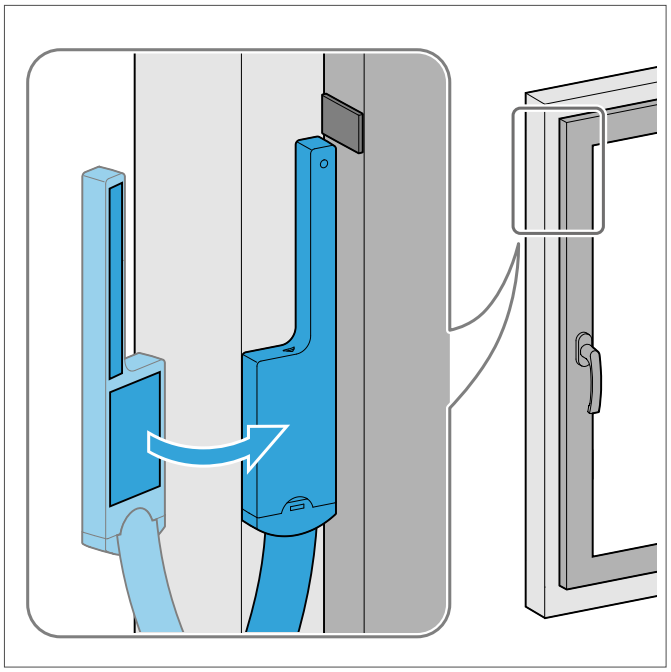

5 Uruchomienie

5.1 Programowanie czujnika w aplikacji SIEGENIA HomeConnect

Warunki

- Czujnik jest zamontowany i ma ustawienia fabryczne. Jeśli czujnik został już wcześniej zaprogramowany, należy najpierw przywrócić ustawienia fabryczne (patrz strona 32).
- Kompatybilny Home Controller jest zaprogramowany (patrz Lista kompatybilnych urządzeń).
- Dostępny jest smartfon z kompatybilną wersją systemu operacyjnego (patrz Lista kompatybilnych urządzeń).
- Połączenie bezprzewodowe jest wolne od źródeł zakłóceń.

1. Zainstalować na smartfonie aplikację SIEGENIA HomeConnect.

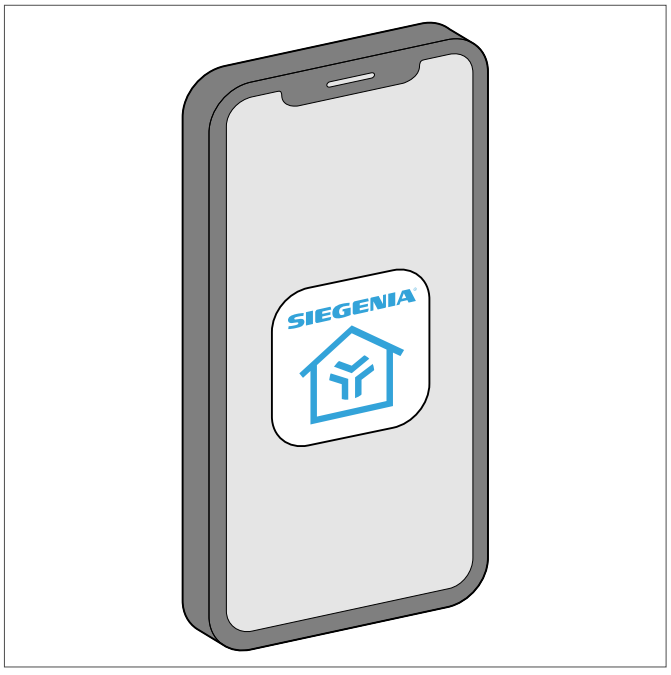

2. Wyjąć zabezpieczenie baterii z gniazda baterii.

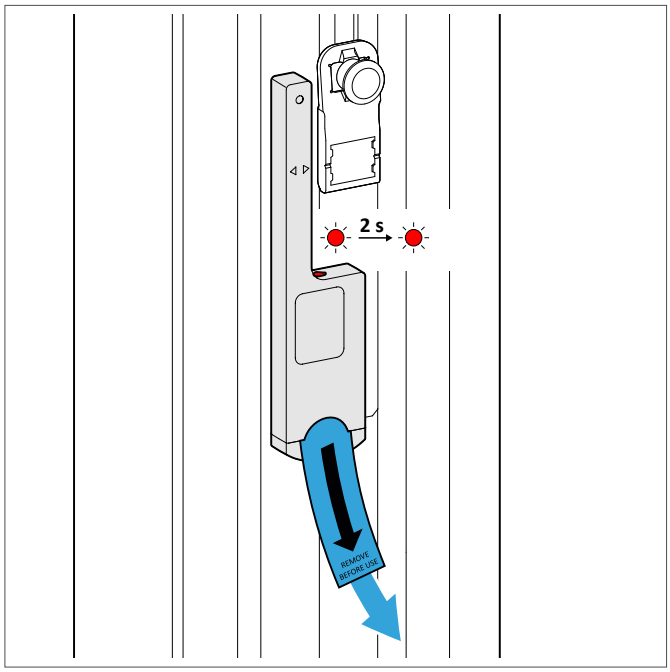

3. Otworzyć aplikację HomeConnect i dodać nowe urządzenie.

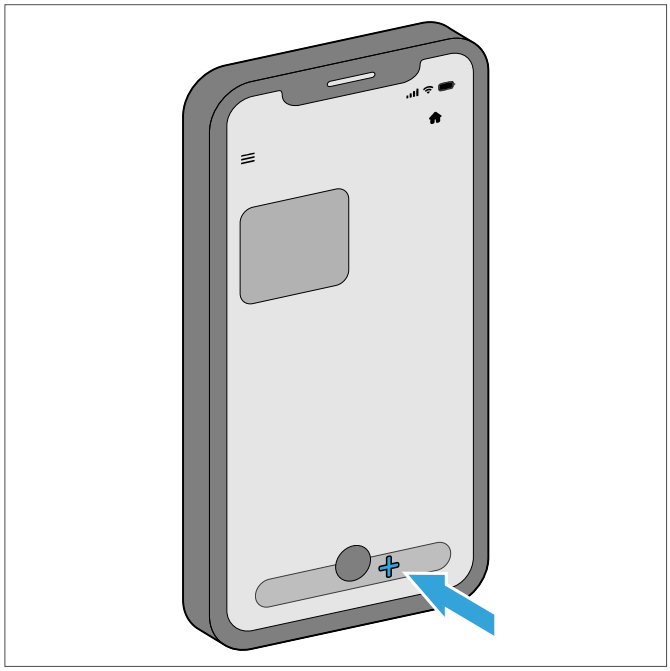

4. Zeskanować kod QR i postępować zgodnie z instrukcjami wyświetlanymi na ekranie.



5.2 Programowanie czujnika w aplikacji smart home

Warunki

- Czujnik jest zamontowany i ma ustawienia fabryczne. Jeśli czujnik został już wcześniej zaprogramowany, należy najpierw przywrócić ustawienia fabryczne (patrz strona 32).
- Kompatybilny Home Controller jest zaprogramowany (patrz Lista kompatybilnych urządzeń).
- Dostępny jest smartfon z kompatybilną wersją systemu operacyjnego (patrz Lista kompatybilnych urządzeń).
- Kompatybilna aplikacja smart home jest zainstalowana na smartfonie (patrz dane producenta Home Controller).
- Połączenie bezprzewodowe jest wolne od źródeł zakłóceń.

1. Otworzyć aplikację smart home na smartfonie.

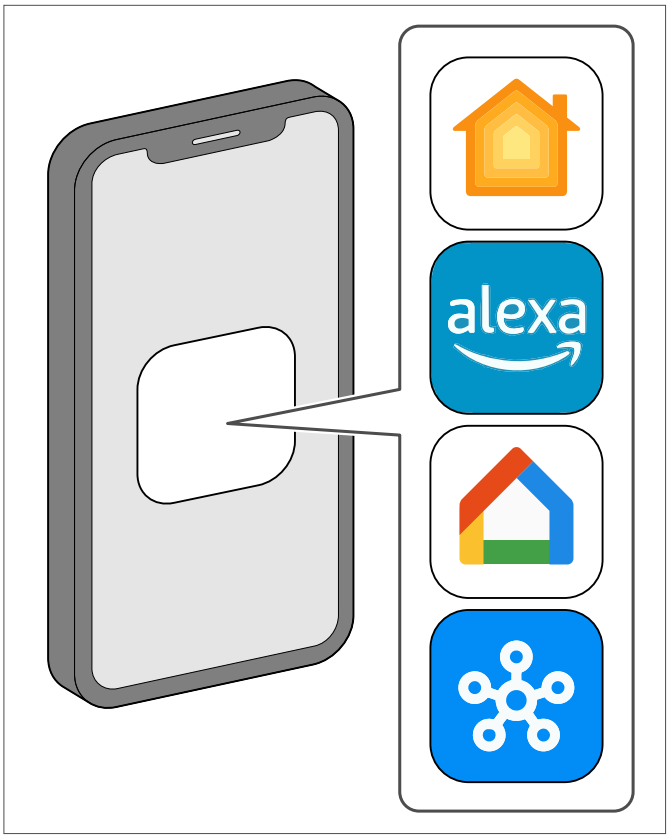

2. Otworzyć okno.

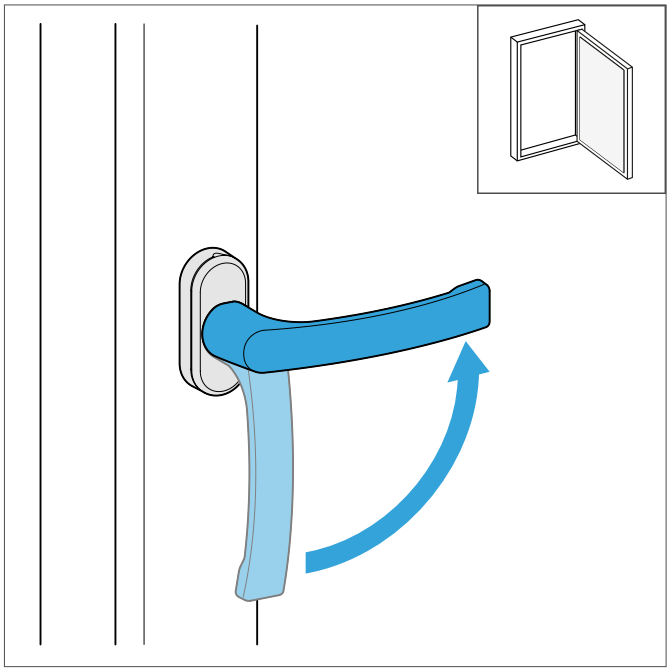

3. Zeskanować kod QR i postępować zgodnie z instrukcjami wyświetlanymi na ekranie.



4. Wyjąć zabezpieczenie baterii z gniazda baterii.

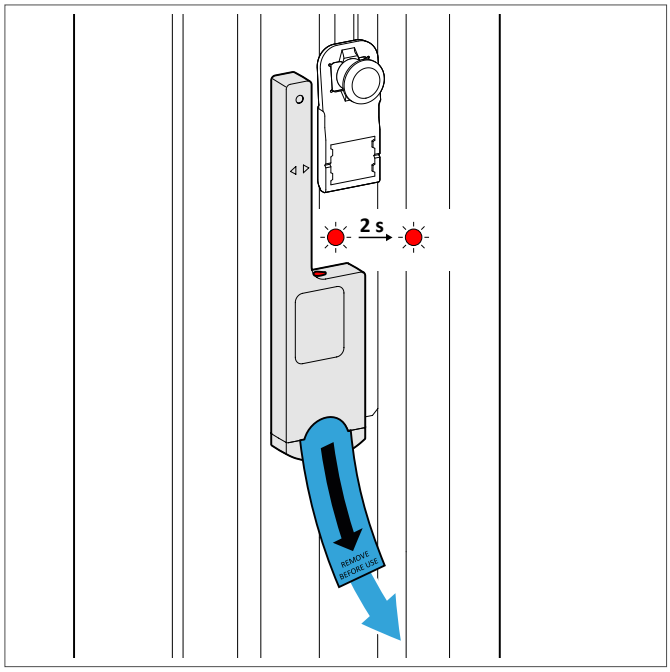

5. W ciągu 30 s zamknąć okno i ustawić klamkę w pozycji zamkniętej.

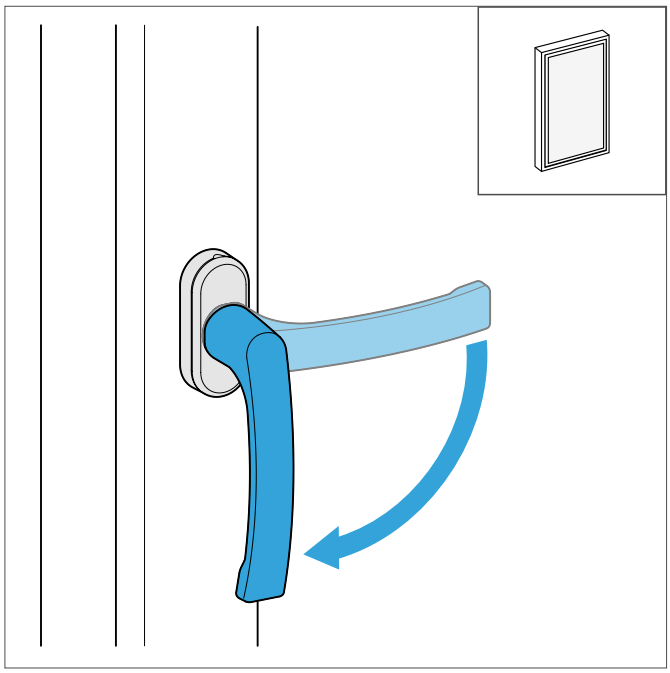

→ Czujnik jest wyświetlany jako „Połączony” w aplikacji smart home.

6 Eksploatacja i konserwacja

6.1 Wskazówki dotyczące czyszczenia i eksploatacji

NOTYFIKAJA

Szkody materialne na skutek wody w urządzeniu

Woda wewnątrz urządzenia może spowodować jego uszkodzenie.

- Nie należy czyścić urządzenia myjką wysokociśnieniową ani parową.

◊ Urządzenie czyścić ściereczką nasączoną delikatnym roztworem mydła lub płynu do mycia naczyń.

6.2 Wymiana baterii

1. Wysunąć w dół gniazdo baterii i wyjąć.

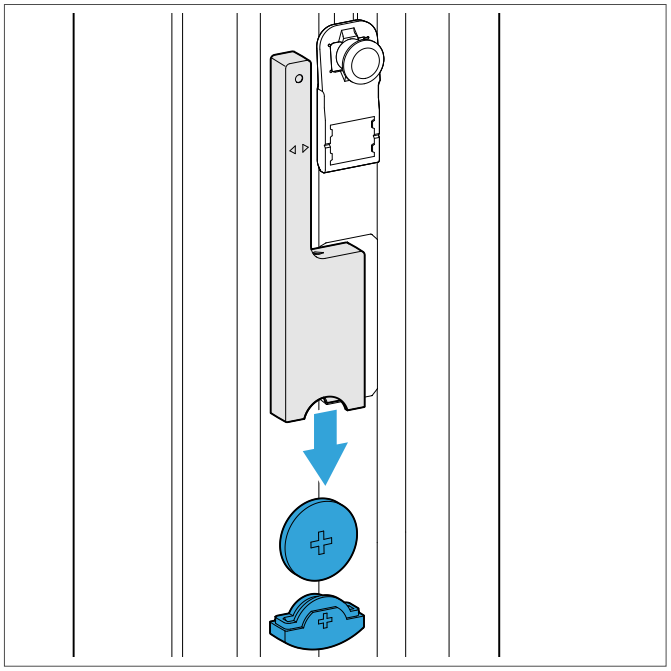

2. Włożyć nową baterię i wsunąć gniazdo do czujnika.

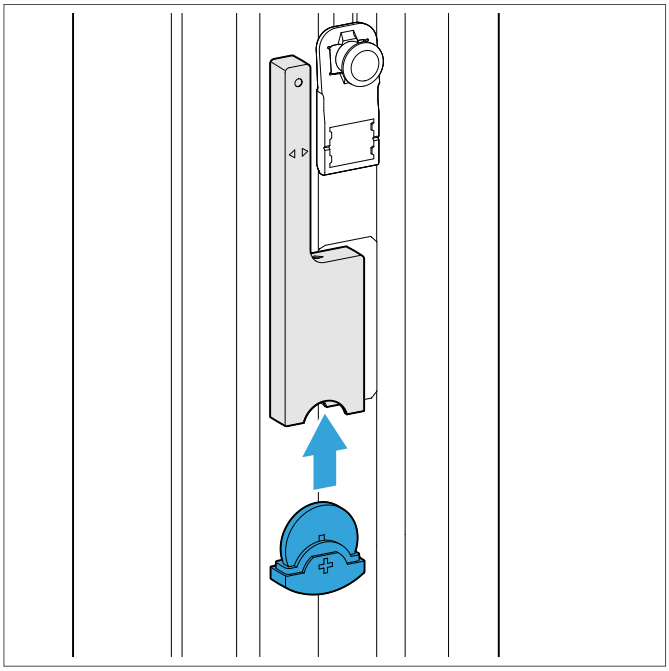

7 Rozwiązywanie problemów

7.1 Kontakt z producentem

◊ Jeżeli poniższe informacje nie zawierają opisu danej usterki, należy skontaktować się z producentem: https://link.si/td/service001/0324

7.2 Przyczyny usterek i rozwiązanie

Problem	Możliwa przyczyna	Rozwiązanie
Czujnik nie miga po kalibracji.	Czujnik został nieprawidłowo skalibrowany.	• Wykonać przywracanie ustawień fabrycznych (reset) (patrz strona 32) • Powtórz uruchomienie (patrz strona 25)
Podczas programowania czujnik nie zostaje rozpoznany.	Występują zakłócenia sygnału radiowego	• Usunąć źródła zakłóceń • Sprawdzić odległość do najbliższego wzmacniacza Thread i w razie potrzeby zmniejszyć odległość • Sprawdzić odległość do centralki Home Controller i w razie potrzeby zmniejszyć odległość • Sprawdzić poszczególne urządzenia w sieci smart home pod kątek usterek i w razie potrzeby ponownie uruchomić urządzenia
Czujnik zgłasza błędny status	Baterie są rozładowane.	• Wymienić baterie (patrz strona 28)
	Występują zakłócenia sygnału radiowego.	• Usunąć źródła zakłóceń • Sprawdzić odległość do najbliższego wzmacniacza Thread i w razie potrzeby zmniejszyć odległość • Sprawdzić odległość do centralki Home Controller i w razie potrzeby zmniejszyć odległość • Sprawdzić poszczególne urządzenia w sieci smart home pod kątek usterek i w razie potrzeby ponownie uruchomić urządzenia
	Czujnik został nieprawidłowo skalibrowany.	• Wykonanie ręcznej kalibracji (patrz strona 31)
	Czujnik został ponownie nieprawidłowo skalibrowany.	• Wykonać przywracanie ustawień fabrycznych (reset) (patrz strona 32) • Usuwanie czujnika z aplikacji • Powtórz uruchomienie (patrz strona 25)
	Czujnik był wcześniej zamontowany w innym oknie.	• Wykonać przywracanie ustawień fabrycznych (reset) (patrz strona 32) • Usuwanie czujnika z aplikacji • Powtórz uruchomienie (patrz strona 25)
Komunikat w aplikacji: ”Czujnik niedostępny”	Występują zakłócenia sygnału radiowego.	• Usunąć źródła zakłóceń • Sprawdzić odległość do najbliższego wzmacniacza Thread i w razie potrzeby zmniejszyć odległość • Sprawdzić odległość do centralki Home Controller i w razie potrzeby zmniejszyć odległość • Sprawdzić poszczególne urządzenia w sieci smart home pod kątek usterek i w razie potrzeby ponownie uruchomić urządzenia
	Ustawienia fabryczne czujnika zostały przywrócone.	• Usuwanie czujnika z aplikacji • Powtórz uruchomienie (patrz strona 25)
W przypadku uchwytu zamontowanego fabrycznie: czujnika nie można skalibrować	Wymagany sworzeń magnetyczny na skrzydle okiennym znajduje się w niewłaściwej pozycji.	• Kontrola pozycji sworznia magnetycznego (patrz strona 33)
	Wymagany sworzeń magnetyczny na skrzydle okiennym nie został zamontowany.	

7.3 Wykonanie ręcznej kalibracji

1. Wysunąć w dół gniazdo baterii i wyjąć.

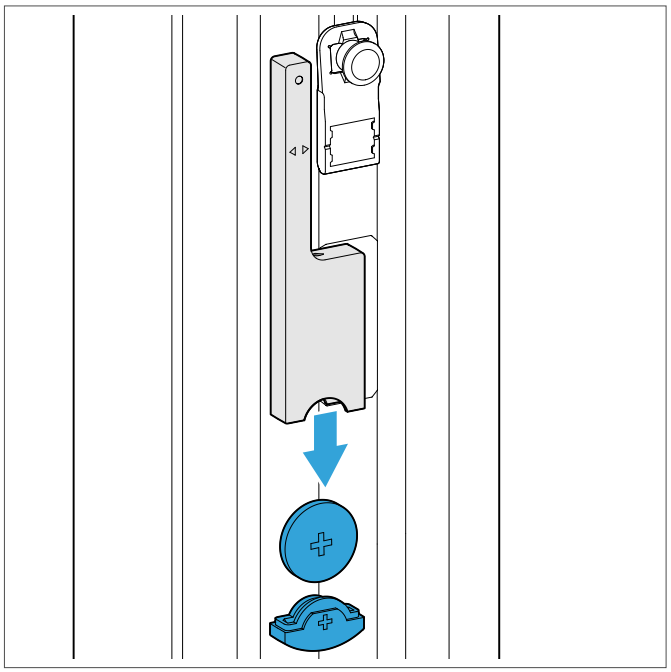

2. Włożyć baterię do gniazda i wsunąć w czujnik.

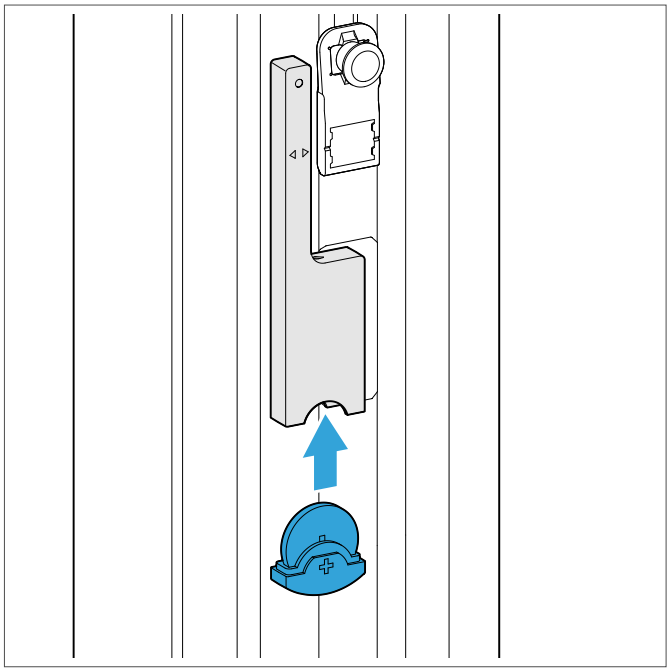

3. Zamknąć okno, ustawić klamkę w pozycji zamkniętej i odczekać 3-4 s.

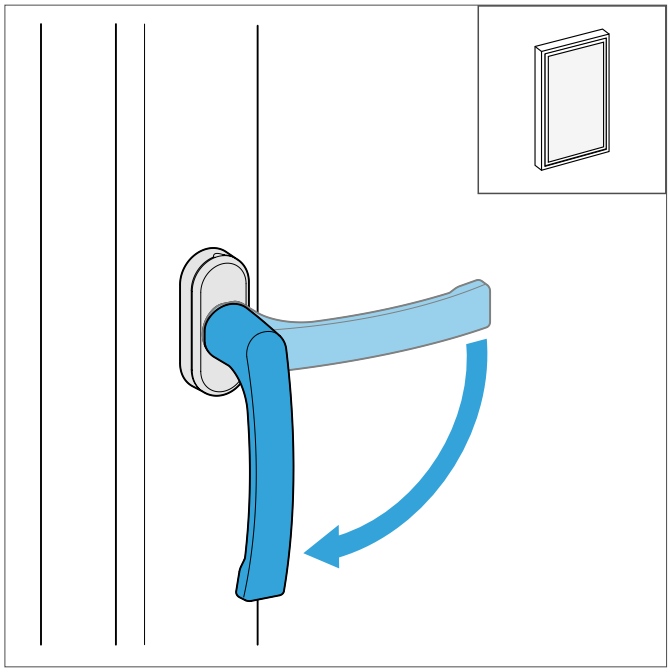

4. Ustawić klamkę okienną w pozycji otwarcia i otworzyć okno.

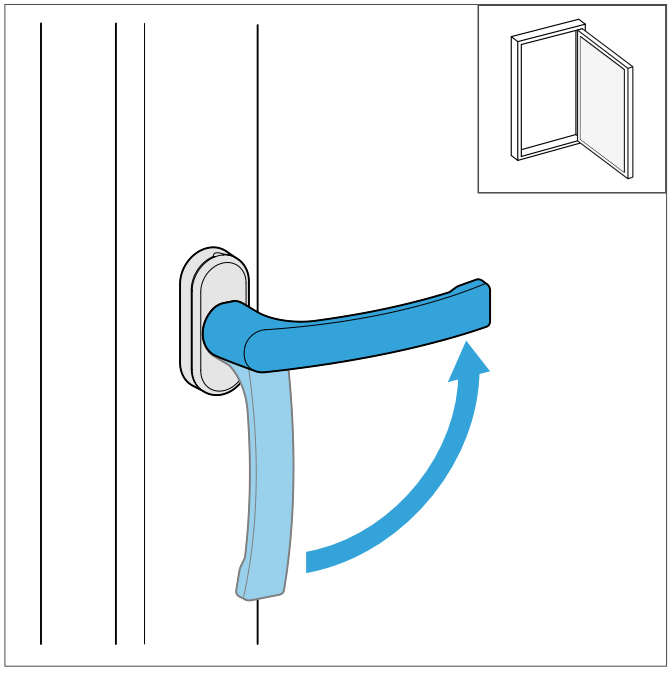

→ Dioda LED statusu miga 5x, przerywa na chwilę, a następnie miga ponownie 5x.

→ Status otwarcia czujnika jest wyświetlany w aplikacji smart home.

7.4 Przywracanie ustawień fabrycznych (reset)

1. Wysunąć w dół gniazdo baterii i wyjąć.

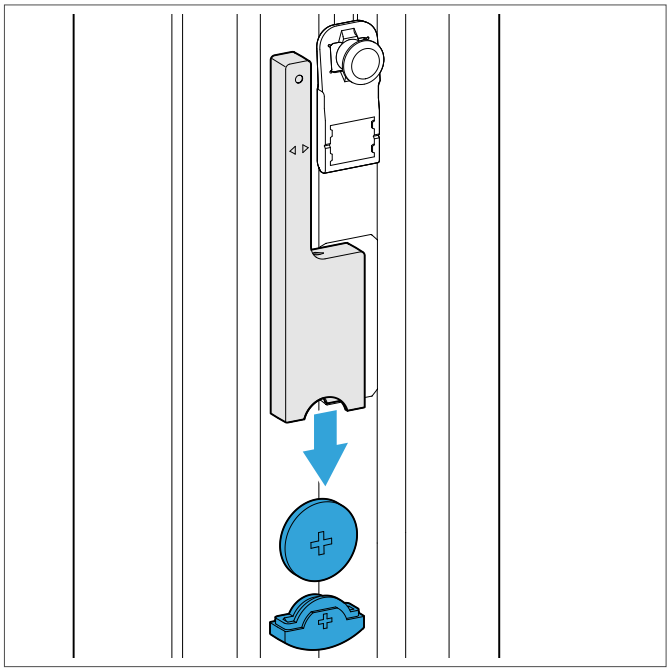

2. Zdjąć suwak lub sworzeń wtykowy ze skrzydła okiennego.

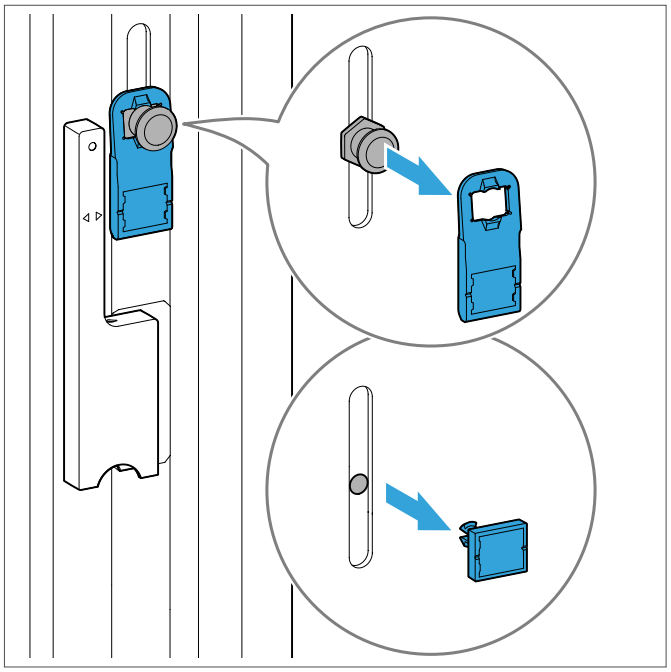

3. Przytrzymać suwak lub sworzeń wtykowy na oznaczeniu pozycji zamknięcia.

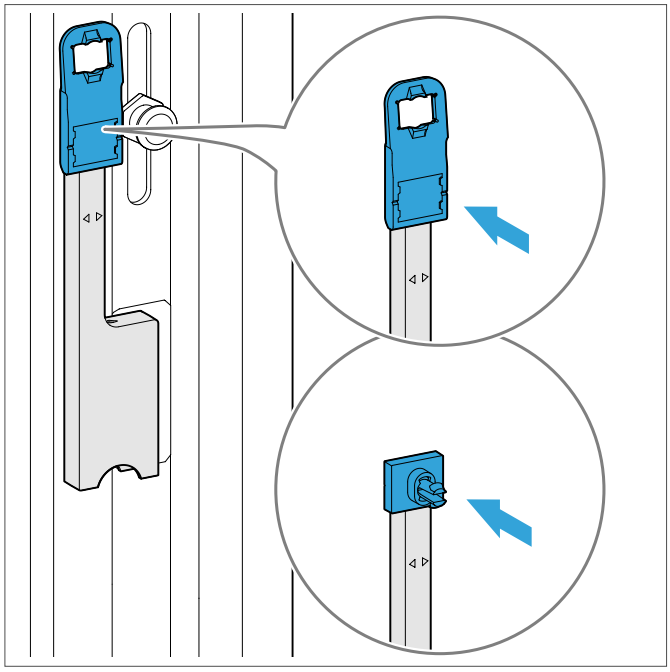

4. Włożyć baterię do gniazda i wsunąć w czujnik.

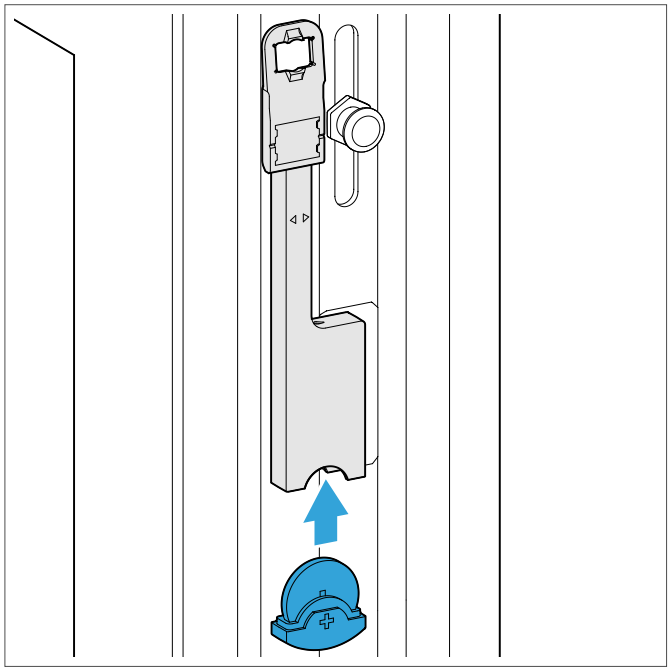

5. Dioda LED statusu zaświeci się 2-krotnie. Kiedy dioda LED statusu zaświeci się 2. raz, zdjąć magnes.

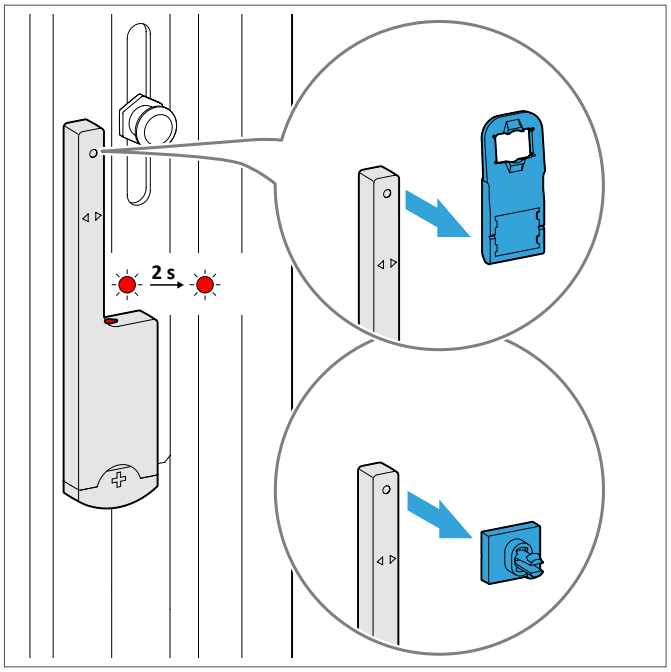

→ Dioda LED statusu miga kilka razy.

→ Ustawienia fabryczne czujnika zostały przywrócone.

→ Czujnik można ponownie zaprogramować w ciągu 10 minut (patrz strona 25).

7.5 Kontrola pozycji sworznia magnetycznego

1. Sprawdzić, czy w skrzydle okiennym zamontowano sworzeń magnetyczny. Przy otwartym oknie sworzeń magnetyczny musi znajdować się na wysokości oznaczenia.

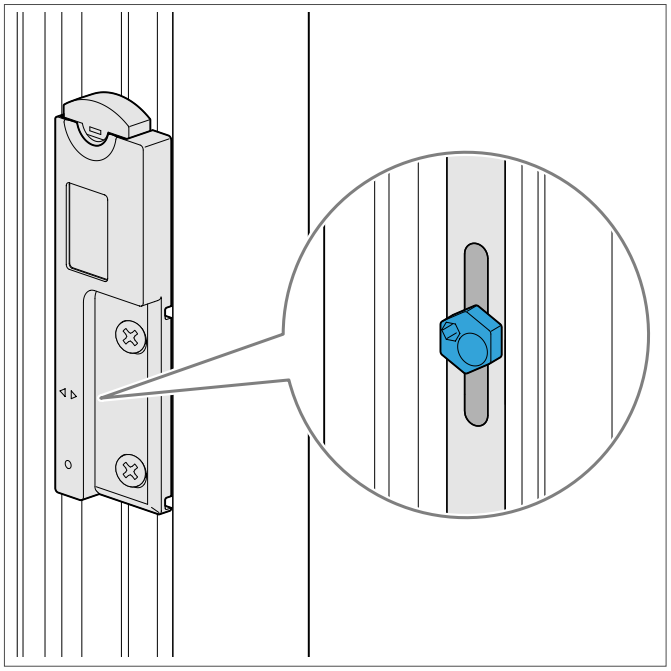

2. Jeśli sworzeń magnetyczny jest i znajduje się we właściwej pozycji, należy wykluczyć inne usterki. (patrz strona 30)
3. Jeśli nie ma sworznia magnetycznego lub jeśli sworzeń magnetyczny znajduje się w niewłaściwej pozycji, należy skontaktować się z producentem okna.

8 Zgodność

8.1 Deklaracja zgodności UE

Jako producent niniejszym oświadczamy, że nasz wyrób jest zgodny z poniższymi dyrektywami.

Producent	**Produkt**	
SIEGENIA-AUBI KG Industriestraße 1 – 3 57234 Wilnsdorf	Rodzaj urządzenia:	Oznaczenie typu:
	czujnik smart	Czujnik smart

Dyrektywy		**Normy zharmonizowane**
Dyrektywa EMC	2014/30/UE	ETSI EN 301 489-1 V2.2.3 (2019-11)
Dyrektywa niskonapięciowa	2014/35/UE	ETSI EN 300 328 v2.2.2 (2019-07)
Dyrektywa RED dotycząca urządzeń radiowych	2014/53/UE	IEC 62368-1:2018 UNE-EN 62368-1:2014 + AC1:2015 + AC2:2015 + AC:2017 + A11:2017 EN 62368-1:2014 + AC:2015 + AC:2017 + A11:2017 IEC 62368-1:2014 + COR1:2015 + COR2:2015

Raporty z badań: DEKRA Testing and Certification, S.A.U. - 75322RRF001s; 75322RSE.001; 75322RSE.002; 75769RSE.001; 75322REM.001s



Wilnsdorf, 2023-12-05 Tim Opfer
(Dyrektor ds. Rozwoju Grupy)

www.siegenia.com

SIEGENIA®
brings spaces to life

Stan na dzień: 11.2026-V4

H47.TIT001PL-02