INSTRUKCJA OKUWANIA
PCV

SIEGENIA®
brings spaces to life

PORTAL

HS

Aluplast HST 85

Window systems
Door systems
Comfort systems

Spis treści

1 UWAGI OGÓLNE 5

1.1 Grupa docelowa niniejszej dokumentacji 5
1.2 Ochrona praw autorskich 5
1.3 Wytyczne Stowarzyszenia do spraw jakości zamków i okuć 5
1.4 Obowiązek informacyjny i instruktażowy 5
1.5 Wymiary 5

2 BEZPIECZEŃSTWO 6

2.1 Zastosowanie zgodne z przeznaczeniem 6
2.2 Zastosowanie niezgodne z przeznaczeniem 6
2.3 Wskazówki dotyczące bezpieczeństwa 6
2.4 Skrajne warunki atmosferyczne 7

3 WSKAZÓWKI DOTYCZĄCE OBSŁUGI I MONTAŻU 8

3.1 Obsługa klamki 8
3.2 Zamykanie skrzydła przesuwnego na klucz 8
3.3 Objaśnienie symboli 8

4 WYTYCZNE DOTYCZĄCE OBRÓBKI 9

4.1 Diagram zakresu stosowania 9
4.2 Raporty z badań 9
4.3 Zakres stosowania, schemat A 9
4.4 Wersje schematów 10

5 OKUCIE PODSTAWOWE ZALEŻNE OD ZASUWNICY 11

5.1 Konstrukcje z zasuwnicą bolcową 11
5.2 Lista elementów okuć, konstrukcje z zasuwnicą bolcową 12
5.3 Lista elementów okuć podstawowych, zasuwnica 14
5.4 Konstrukcje z zasuwnicą hakową 15
5.5 Lista elementów okuć, konstrukcje z zasuwnicą hakową 16

6 MONTAŻ OKUCIA PODSTAWOWEGO 18

6.1 Frezowanie pod elementy jezdne 18
6.2 Wsuwanie elementu dystansowego 18
6.3 Montaż uszczelki szczotkowej 18
6.4 Montaż elementów centrujących 19
6.5 Montaż podkładek dystansowych (szyna jezdna 6 mm) 20
6.6 Montaż wózka jezdnego, przód 20
6.7 Montaż wózka jezdnego, tył 21
6.8 Wykonanie podparcia elementów jezdnych 22
6.9 Montaż zasuwnicy standardowej 23
6.9.1 Frezy i otwory 23
6.9.2 Mocowanie zasuwnicy 24
6.9.3 Montaż elementów ryglujących i odbojników 25
6.10 Montaż zasuwnicy hakowej 26
6.10.1 Frezowanie ramy 26
6.10.2 Frezowanie skrzydła przesuwnego i wiercenie otworów 27
6.10.3 Mocowanie zasuwnicy 28
6.10.4 Montaż zatrzasku do zasuwnicy hakowej 29
6.10.5 Montaż mostka uszczelniającego 30
6.10.6 Montaż zestawu amortyzującego 31
6.11 Schemat C i F 32
6.11.1 Pozycjonowanie elementu ryglującego G 32

7 ZABEZPIECZENIE ANTYWŁAMANIOWE RC2 33

7.1 Elementy okucia RC2 33
7.2 Lista elementów okuć RC2 34
7.3 Montaż elementów okucia RC2 35
7.3.1 Rodzaj przeszklenia 35
7.3.2 Mocowanie elementu ryglującego G 35
7.3.3 Pozycjonowanie zabezpieczenia przed wyważeniem 36

8 SKRZYDŁA O WADZE DO 400 KG 37

8.1 Elementy okucia HS400 37
8.2 Montaż wózków jezdnych M 38

9 SOFT CLOSE 39

9.1 Elementy amortyzacji SOFT CLOSE 39
9.2 Montaż SOFT CLOSE 40
9.2.1 Frezowanie skrzydła 40
9.2.2 Pozycjonowanie wyzwalacza SOFT CLOSE 40
9.2.3 Montaż SOFT CLOSE na skrzydle przesuwnym 41
9.2.4 Napinanie SOFT CLOSE 42
9.2.5 SOFT CLOSE: usuwanie usterek 42
9.2.6 Zakładanie skrzydła przesuwnego SOFT CLOSE 43
9.3 Montaż odbojnika SC002 44
9.3.1 Montaż profilu odbojnika SC002 45

10 PRZEKROJE PROFILI 46

10.1 Rysunki konstrukcyjne SI 46

11 ZESTAWIENIE KLAMEK 46

12 KONTROLA ZAMKNIĘCIA.....47

12.1 Uwagi ogólne 47
12.2 Zestawienie elementów 48
12.2.1 Elementy kontroli zamknięcia (zgodnie z VdS-C).... 48
12.2.2 Dane techniczne 49
12.3 Montaż przełącznika magnetycznego 50
12.3.1 Ustawianie i montaż uchwytu pod magnes..... 51
12.3.2 Regulacja punktu przełączania 52

13 SZABLONY I PRZYRZĄDY UŁATWIAJĄCE OKUWANIE 53

14 KONSERWACJA 54

15 DODATKI OPCJONALNE.....55

15.1 Podkładka pod korpus odbojnika 55
15.2 Element centrujący do wózka jezdnego..... 55
15.3 Podkładki dystansowe do szyny jezdnej 6 mm..... 56
15.4 Dodatkowe elementy ryglujące 56
15.4.1 Podkładka pod element ryglujący..... 57
15.5 AEROCONTROL do konstrukcji PORTAL HS (schemat A)..... 58
15.5.1 Magnes AEROCONTROL UMA 002 58
15.5.2 Przełącznik magnetyczny UMS 001 58
15.5.3 Montaż w schemacie A..... 59

1 Uwagi ogólne

1.1 Grupa docelowa niniejszej dokumentacji

Niniejsza dokumentacja skierowana jest wyłącznie do specjalistycznych zakładów instalacyjnych.

Wszystkie prace opisane w niniejszej instrukcji mogą być wykonywane jedynie przez doświadczonych fachowców, którzy dysponują odpowiednią wiedzą i doświadczeniem w zakresie montażu, uruchomienia, konserwacji oraz naprawy okuć PORTAL. Do wykonania prawidłowego i bezpiecznego montażu okuć PORTAL wymagana jest specjalistyczna wiedza techniczna.

Należy zachować niniejszą instrukcję okuwania, aby w razie potrzeby można było z niej szybko skorzystać.

1.2 Ochrona praw autorskich

Treść niniejszej instrukcji jest chroniona prawem autorskim. Dopuszczalne jest korzystanie z instrukcji w ramach dalszej obróbki elementów okucia. Jakiekolwiek inne korzystanie bez pisemnej zgody producenta jest zabronione.

1.3 Wytyczne Stowarzyszenia do spraw jakości zamków i okuć

Wszystkie informacje na temat prawidłowego użytkowania i konserwacji zawarte są w wytycznych opracowanych przez Stowarzyszenie do spraw jakości zamków i okuć. W odniesieniu do naszych produktów uznajemy postanowienia tych wytycznych za wiążące.

Aktualne wytyczne w różnych wersjach językowych są dostępne na stronie:
http://www.beschlagindustrie.de/ggsb/richtlinien.asp

VHBH – Okucia do okien i drzwi balkonowych
Wytyczne i wskazówki dotyczące produktu i odpowiedzialności

VHBE – Okucia do okien i drzwi balkonowych
Wytyczne i wskazówki dla użytkownika końcowego

Wytyczna VHBH zawiera również zapis o „obowiązku instruktażu". „Obowiązek instruktażu" określa, jakie dokumenty i informacje mają być przekazywane określonym grupom docelowym.

1.4 Obowiązek informacyjny i instruktażowy

Do wypełnienia obowiązku informacyjnego i instruktażowego, który zachodzi między każdym pośrednikiem/sprzedawcą a instalatorem, aż do użytkownika końcowego, przede wszystkim przydatne są następujące z dostępnych dokumentów:

- dokumentacja projektowa
- katalogi produktów
- instrukcje okuwania
- rysunki konstrukcyjne SI
- instrukcje regulacji i konserwacji
- instrukcje obsługi

Aktualna dokumentacja w różnych wersjach językowych jest dostępna na stronie:
https://downloads.siegenia.com/de/

Należy pamiętać o konieczności wypełnienia obowiązku dostarczenia instrukcji klientom, aż do użytkownika indywidualnego!
Wszystkie pochodzące od nas informacje produktowe, również te kierowane do inwestorów i/lub użytkowników – np. instrukcje konserwacji i regulacji – muszą zostać przekazane dalej, aż do użytkownika indywidualnego.
Nie ponosimy odpowiedzialności za wady lub uszkodzenia wynikające z niestosowania się do naszych informacji produktowych.

Rysunki konstrukcyjne SI udostępniane są przez lokalnych przedstawicieli SIEGENIA.

1.5 Wymiary

Wszystkie podane wymiary są wymiarami nominalnymi i uwzględniają ogólne tolerancje. Wszystkie wymiary nominalne podane są w mm.

2 Bezpieczeństwo

2.1 Zastosowanie zgodne z przeznaczeniem

Okucie PORTAL HS może być stosowane wyłącznie w oknach podnoszono-przesuwnych lub drzwiach tarasowych o maksymalnej wadze skrzydła wynoszącej 400 kg.

Okucie PORTAL HS umożliwia poziome otwieranie i zamykanie okien i drzwi tarasowych wykonanych z profili dedykowanych do konstrukcji podnoszono-przesuwnych.
Konstrukcje podnoszono-przesuwne wykonane z drewna, PCV, aluminium lub stali oraz z materiałów łączonych muszą być zainstalowane prostopadle i w żadnym wypadku nie mogą być pochylone.

Dla konstrukcji podnoszono-przesuwnych należy przewidzieć odpowiedni system odprowadzania wody. W przypadku braku takiego systemu konstrukcje należy zamontować w sposób zabezpieczony przed wpływem warunków atmosferycznych.

Pojęcie zastosowania zgodnego z przeznaczeniem obejmuje również stosowanie się do wszelkich wytycznych zawartych w dokumentach dotyczących konkretnego produktu, takich jak:

- niniejsza instrukcja okuwania
- katalogi produktów
- informacje i wytyczne producentów profili (np. profili z PCV lub aluminium)
- wytyczne VHBE Stowarzyszenia do spraw jakości zamków i okuć
- obowiązujące przepisy i dyrektywy krajowe

Każdy inny sposób korzystania lub wykraczający poza definicję stosowania zgodnego z przeznaczeniem uznaje się za niewłaściwe użycie.

2.2 Zastosowanie niezgodne z przeznaczeniem

- umieszczanie elementów w obrębie strefy otwierania, które mogą uniemożliwić użytkowanie zgodne z przeznaczeniem
- nieprawidłowe lub niekontrolowane dociskanie/uderzanie (np. za sprawą wiatru) skrzydeł okiennych lub skrzydeł drzwi tarasowych do wnęki okienne/o wnękę okienną, które może powodować uszkodzenie lub zniszczenie okuć albo materiałów ramy, pozostałych części okien lub drzwi tarasowych bądź prowadzić do szkód pośrednich
- dodatkowe obciążanie skrzydeł okien lub skrzydeł drzwi tarasowych (np. huśtanie się na nich przez dzieci)
- wkładanie rąk pomiędzy ramę a skrzydło podczas zamykania okien (niebezpieczeństwo zranienia)

2.3 Wskazówki dotyczące bezpieczeństwa

Okucie PORTAL HS nie może być stosowane w następujących przypadkach:

- w pomieszczeniach o dużej wilgotności powietrza
- w obszarach zawierających agresywne składniki powietrza powodujące korozję
- w obszarach o dużym zasoleniu

Stosowanie konstrukcji HS w pomieszczeniach o dużej wilgotności lub w otoczeniu, gdzie powietrze zawiera związki powodujące korozję, wymaga użycia okuć dostosowanych do wymagań specjalnych.
W takich przypadkach należy skontaktować się z doradcą technicznym SIEGENIA.

Należy unikać poddawania okuć bezpośredniemu działaniu wody i środków czyszczących.

Komplet okuć może być tworzony wyłącznie z oryginalnych elementów okuciowych SIEGENIA. Stosowanie nieoryginalnych lub niedopuszczonych akcesoriów systemowych skutkuje wyłączeniem odpowiedzialności.

⚠ OSTRZEŻENIE

Niebezpieczeństwo doznania obrażeń na skutek niewłaściwego użytkowania i nieprawidłowego montażu okuć.

- Elementy okuć mogą być łączone ze sobą jedynie w sposób zatwierdzony przez producenta.
- Stosować wyłącznie akcesoria oryginalne lub takie, które zostały dopuszczone przez producenta okuć.

Do uszczelniania konstrukcji HS nie należy stosować kwaśnych środków uszczelniających, które mogą prowadzić do korozji elementów okucia.
Konstrukcje HS mogą być poddawane obróbce

wyłącznie przed montażem elementów okucia. Późniejsza obróbka powierzchni może być przyczyną wadliwego działania okuć. W takim przypadku dochodzi do wyłączenia odpowiedzialności.

Należy zabezpieczyć tor szyny jezdnej i wszystkie wręby przed

- pozostałościami cementu i tynku
- osadami
- zabrudzeniem

2.4 Skrajne warunki atmosferyczne

⚠ ZAGROŻENIE

Zagrożenie życia spowodowane wypadnięciem skrzydła przesuwnego.

Przy dużym obciążeniu wiatrem i/lub w przypadku silnego uderzenia w skrzydło może dojść do uszkodzenia górnych elementów prowadzących, co skutkuje ich pęknięciem i wypadnięciem skrzydła podczas otwierania.

- Przed użyciem okuć należy przeprowadzić następujące badania okien / drzwi tarasowych wyposażonych w te okucia z uwzględnieniem zamierzonego położenia / zastosowania:
  - badanie odporności na obciążenie wiatrem wg EN 12211 i klasyfikacją wg EN 12210
  - badanie odporności na uderzenie ciałem miękkim i ciężkim wg EN 13049. Należy stosować się do szczególnych specyfikacji produkcyjnych lub wytycznych dotyczących obróbki (jeśli mają zastosowanie)

W przypadku skrajnych warunków atmosferycznych, jak huragan lub sztorm w strefie przybrzeżnej, okucia HS PORTAL wymagają specjalnego zabezpieczenia.

Okucie PORTAL HS należy chronić przed przedostawaniem się do wnętrza ciał obcych. Ciała obce, np. piasek i pył budowlany, działają na powierzchnie okuć abrazyjnie, prowadząc do uszkodzenia elementów okucia.
Wnikaniu ciał obcych można zapobiec poprzez właściwe rozmieszczenie profili lub zastosowanie odpowiednio dobranych uszczelek.

Zewnętrzne elementy okuć skrzydeł umieszczonych z zewnętrznej strony budynku należy dokładnie zabezpieczyć w razie burzy lub huraganu.

3 Wskazówki dotyczące obsługi i montażu

3.1 Obsługa klamki

Podnoszenie i przesuwanie skrzydła przesuwnego.

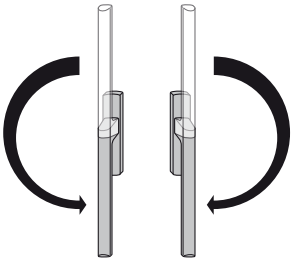

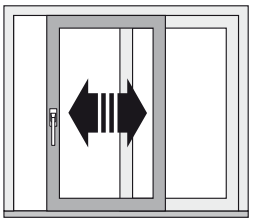

Opuszczanie skrzydła przesuwnego. Pozycja zamknięta.

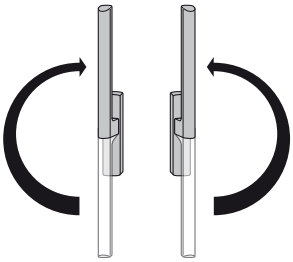

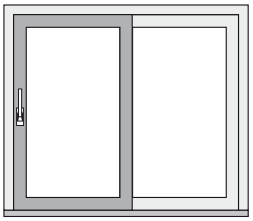

Aby uniknąć konsekwencji związanych z nieprawidłową obsługą skrzydła, należy umieścić na nim w dobrze widocznym miejscu naklejkę (kierunek otwierania prawy lub lewy), która znajduje się w opakowaniu:
Naklejkę informacyjną można zakupić oddzielnie:

1 sztuka: PZUB1990-00002_

10 sztuk: PZUB1990-00006_



3.2 Zamykanie skrzydła przesuwnego na klucz

Skrzydło przesuwne z zasuwnicą z wkładką bębenkową można zamykać na klucz dopiero po ustawieniu skrzydła w pozycji opuszczonej. Odpowiednią informację należy umieścić na skrzydle przesuwnym.

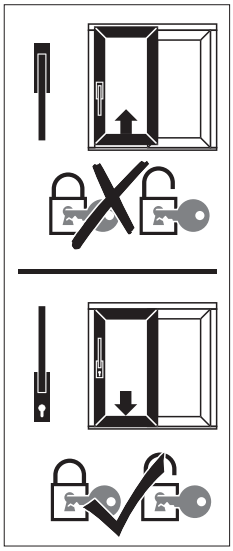

Naklejka informacyjna
H46.HS00S023INT

3.3 Objaśnienie symboli

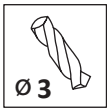

Użyć wiertła o Ø 3.



Użyć frezu do wpustów o Ø 12.



Użyć wkrętaka krzyżakowego.



Użyć wkrętaka płaskiego.



Użyć wkrętaka Torx w rozmiarze 25



Użyć klucza imbusowego 4 mm.



Użyć klucza płaskiego rozmiar 11 mm.

4 Wytyczne dotyczące obróbki

W celu spełnienia wymagań normy EN 13126-16 należy zastosować klamkę o długości 225 mm.

Elementy konstrukcji podnoszono-przesuwnej należy przechowywać w temperaturze pokojowej (20°C) przez co najmniej 24 godziny przed zamontowaniem.

Do klejenia i uszczelniania zalecamy użycie środka

- OTTO Chemie-OTTOSEAL® S 72
- Collano Adhesives AG-Collano® A 1970
- lub produktu będącego ich odpowiednikiem.

Okucie PORTAL HS opisane w niniejszej dokumentacji jest przystosowane do systemu profili Aluplast HST 85. Wymiary systemowe zależne od okuć można wyregulować później. Jeśli odchylenie od wymiarów systemowych zostanie stwierdzone dopiero po zabudowie okien, producent okuć nie ponosi odpowiedzialności za ewentualny dodatkowy nakład pracy.

4.1 Diagram zakresu stosowania

Diagram zakresu stosowania PORTAL HS przedstawiony w dokumencie H58.AWD_P_S004PL musi być ściśle przestrzegany.

Diagramy zakresu stosowania są dostępne u przedstawicieli handlowych.

4.2 Raporty z badań

Skorzystanie z raportów z badań SIEGENIA dla systemu PORTAL HS wymaga wykonania konstrukcji podnoszono-przesuwnej zgodnie z rysunkami systemowymi PORTAL HS. Są one dostępne u przedstawicieli techniczno-handlowych.

W przypadku zamówień składanych w ramach pakietu COMFORT UNIT istnieje możliwość konfigurowania indywidualnych rozwiązań. Wówczas raporty z badań muszą zostać udostępnione przez producenta okien.

4.3 Wytyczne dotyczące obróbki Aluplast VAR-K09 T03

W przypadku zakupu częściowo zmontowanego progu Aluplast przez SIEGENIA (Comfort Unit) producent okien jest zobowiązany do przyklejenia łat uszczelniających zgodnie z wytycznymi dotyczącymi obróbki Aluplast VAR-K09 T03.

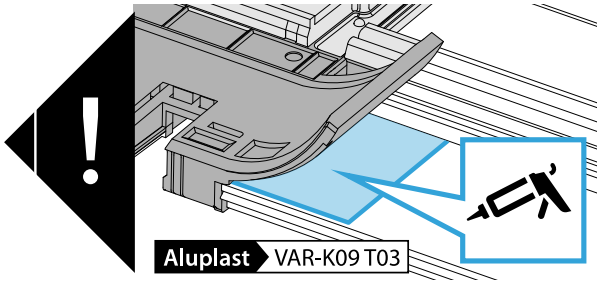

4.4 Zakres stosowania, schemat A

Szerokość zewnętrzna ramy (RAB)	maks. 6700
Wysokość zewnętrzna ramy (RAH)	1225 – 2725
Szerokość skrzydła przesuwnego (FBS)	742 – 3102
Wysokość skrzydła (FH), skrzydło przesuwne	1201 – 2646
Ciężar skrzydła	maks. 400 kg

Stosunek wysokości skrzydła (FH) do szerokości skrzydła (FB) powinien wynosić < 2,5 : 1

4.5 Wersje schematów

Schemat	kierunek otwierania na lewo	lub	kierunek otwierania na prawo
A			
C	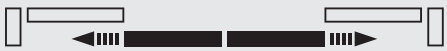		
D			
F	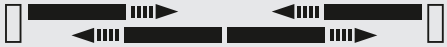		
K	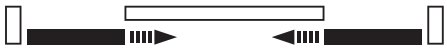		

Wykonanie skrzydła zgodnie ze wskazówkami producenta profili

5 Okucie podstawowe zależne od zasuwnicy

5.1 Konstrukcje z zasuwnicą bolcową

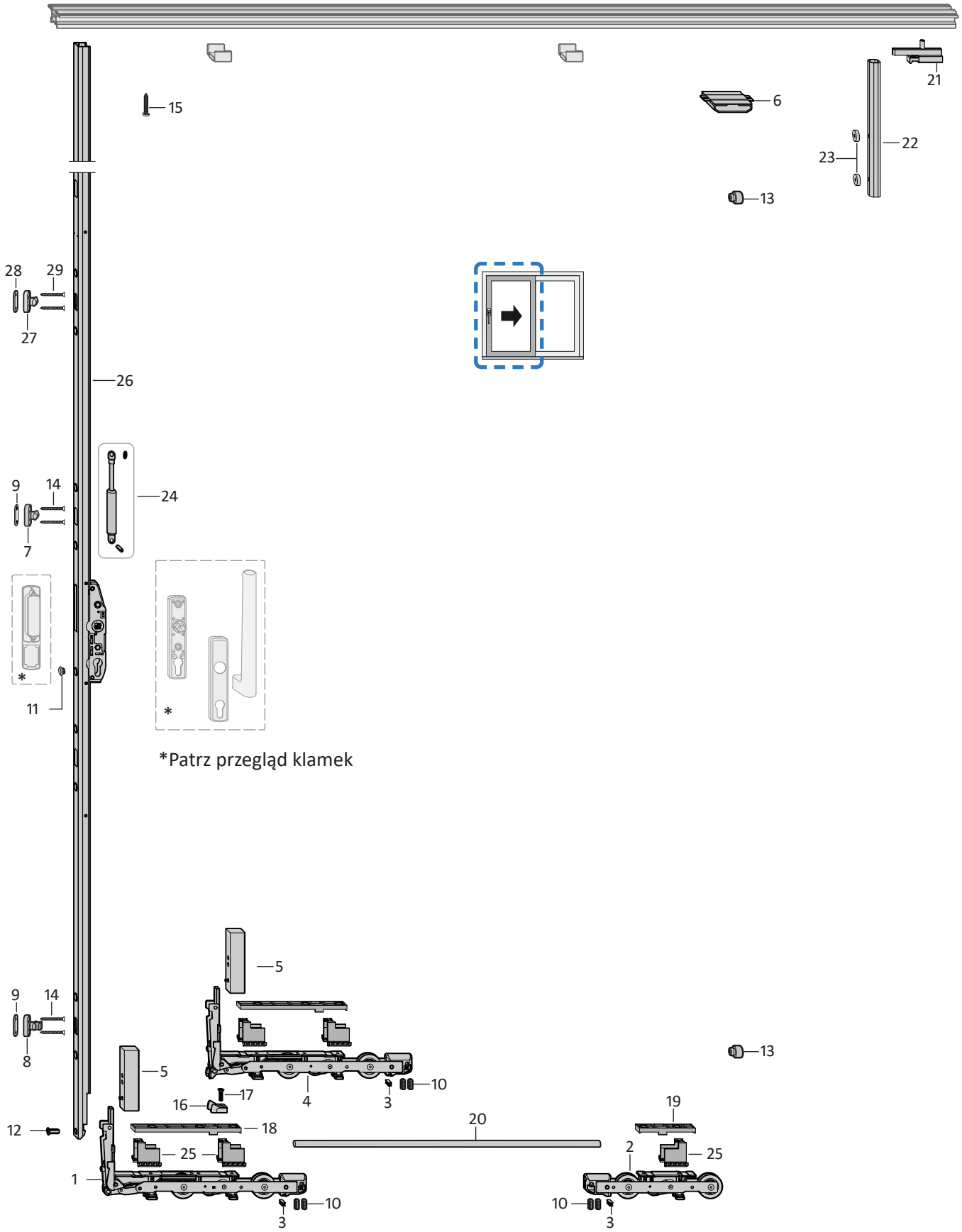

*Patrz przegląd klamek

5.2 Lista elementów okuć, konstrukcje z zasuwnicą bolcową

Poz.	JO dla schematu A	C	D	F	K	Opis	Zawartość na JO	Numer elementu
	1	**1**	**2**	**3**	**2**	**Karton podstawowy PORTAL HS schemat A**		**PMKB0300-10001_**
1	Wózek jezdny, przód						1	
2	Wózek jezdny, tył						1	
3	Uszczelka szczotkowa						1	
	—	**1**	**—**	**1**	**—**	**Karton podstawowy PORTAL HS 300 schemat C**		**PMKB0310-10001_**
4	Wózek jezdny, przód						1	
2	Wózek jezdny, tył						1	
3	Uszczelka szczotkowa						1	

Elementy z szyną jezdną 13 mm

	1	**—**	**2**	**2**	**2**	**Karton PORTAL HS KF Aluplast HST85 schemat A**		**PMZB4190-10001_**
5	Element dystansowy, dół					A0015	1	
6	Mostek uszczelniający					62/15	1	
7	Element ryglujący, górny					A0001	1	
8	Element ryglujący, dolny					A0001	1	
9	Podkładka 1 mm					do elementów ryglujących	2	
10	Trzpień gwintowany M8 x 16					do wózków jezdnych	4	
11	Zaślepka					RAL 7001 szary błękitny lub brązowa	1	
12	Śruba z łbem stożkowym PZD M 5 x 13					do zasuwnicy i wózka jezdnego, przód	1	
13	Odbojnik HS-KF						2	
14	Blachowkręt z łbem stożk. PH 4,8 x 38					do elementów ryglujących	4	
	Blachowkręt z łbem stożk. 4,8 x 65-ST					do zasuwnicy	9	
	Blachowkręt z łbem stożk. B 4,8 x 50					do wózka jezdnego, tył	1	
	Blachowkręt z łbem stożk. B 4,8 x 32					do wózków jezdnych	5	
	Blachowkręt z łbem stożk. B 3,5 x 19					do mostka uszczelniającego	2	
	—	**1**	**—**	**1**	**—**	**Karton PORTAL HS KF Aluplast HST85 schemat C**		**PMZB4200-10001_**
5	Element dystansowy, dół					A0015	2	
6	Mostek uszczelniający					62/15	3	
7	Element ryglujący, górny					A0001	1	
8	Element ryglujący, dolny					A0001	1	
9	Podkładka 1 mm					do elementów ryglujących	2	
10	Trzpień gwintowany M8 x 16					do wózków jezdnych	8	
11	Zaślepka					RAL 7001 szary błękitny lub brązowa	2	
12	Śruba z łbem stożkowym PZD M 5 x 13					do zasuwnicy i wózka jezdnego, przód	2	
13	Odbojnik HS-KF						4	
15	Blachowkręt z łbem soczewkowym B6,3 x 38					jako zabezpieczenie przed wyważeniem	1	
16	Element ryglujący G					do skrzydła biernego, schemat C	1	
17	Śruba z łbem stożkowym PH M6 x 20						1	
14	Blachowkręt z łbem stożk. PH 4,8 x 45					do elementów ryglujących	4	
	Blachowkręt z łbem stożk. 4,8 x 65-ST					do zasuwnicy	18	
	Blachowkręt z łbem stożk. B 4,8 x 50					do wózka jezdnego, tył	2	
	Blachowkręt z łbem stożk. B 4,8 x 32					do wózków jezdnych	10	
	Blachowkręt z łbem stożk. B 3,5 x 19					do mostka uszczelniającego	4	

Poz.	JO dla schematu A	C	D	F	K	Opis	Zawartość na JO	Numer elementu

Elementy z szyną jezdną 6 mm

	1	**—**	**2**	**2**	**2**	**Karton PORTAL HS KF Aluplast HST85 schemat A**		**PMZB5190-10001_**
5	Element dystansowy, dół					A0015	1	
6	Mostek uszczelniający					62/15	1	
18	Podkładka dystans. wózek jezdny przód					Gr. 7,4	1	
19	Podkładka dystansowa wózek jezdny tył					Gr. 7,4	1	
7	Element ryglujący, górny					A0001	1	
8	Element ryglujący, dolny					A0001	1	
9	Podkładka 1 mm					do elementów ryglujących	2	
10	Trzpień gwintowany M8 x 16					do wózków jezdnych	4	
11	Zaślepka					RAL 7001 szary błękitny lub brązowa	1	
12	Śruba z łbem stożkowym PZD M 5 x 13					do zasuwnicy i wózka jezdnego, przód	1	
13	Odbojnik HS-KF						2	
14	Blachowkręt z łbem stożk. PH 4,8 x 38					do elementów ryglujących	4	
	Blachowkręt z łbem stożk. 4,8 x 65-ST					do zasuwnicy	9	
	Blachowkręt z łbem stożk. B 4,8 x 50					do wózka jezdnego, tył	1	
	Blachowkręt z łbem stożk. B 4,8 x 38					do wózków jezdnych	5	
	Blachowkręt z łbem stożk. B 3,5 x 19					do mostka uszczelniającego	2	
	—	**1**	**—**	**1**	**—**	**Karton PORTAL HS KF Aluplast HST85 schemat C**		**PMZB5200-10001_**
5	Element dystansowy, dół					A0015	2	
6	Mostek uszczelniający					62/15	3	
18	Podkładka dystans. wózek jezdny przód					Gr. 7,4	2	
19	Podkładka dystansowa wózek jezdny tył					Gr. 7,4	2	
7	Element ryglujący, górny					A0001	1	
8	Element ryglujący, dolny					A0001	1	
9	Podkładka 1 mm					do elementów ryglujących	2	
10	Trzpień gwintowany M8 x 16					do wózków jezdnych	8	
11	Zaślepka					RAL 7001 szary błękitny lub brązowa	2	
12	Śruba z łbem stożkowym PZD M 5 x 13					do zasuwnicy i wózka jezdnego, przód	2	
13	Odbojnik HS-KF						4	
15	Blachowkręt z łbem soczewkowym B6,3 x 38					jako zabezpieczenie przed wyważeniem	1	
16	Element ryglujący G					do skrzydła biernego, schemat C	1	
17	Śruba z łbem stożkowym PH M6 x 20						1	
14	Blachowkręt z łbem stożk. PH 4,8 x 45					do elementów ryglujących	4	
	Blachowkręt z łbem stożk. 4,8 x 65-ST					do zasuwnicy	18	
	Blachowkręt z łbem stożk. B 4,8 x 50					do wózka jezdnego, tył	2	
	Blachowkręt z łbem stożk. B 4,8 x 38					do wózków jezdnych	10	
	Blachowkręt z łbem stożk. B 3,5 x 19					do mostka uszczelniającego	4	

Zależnie od szerokości (FB) skrzydła przesuwnego

20	**1**	**2**	**2**	**4**	**2**	**Pręt łączący**	Wielkość	Długość	FB	
							130	1015	742-1600	**714768**
							200	1670	1601-2400	**PVSE0060-10001_**
							335	2750	2401-3102	**PVSE0050-10001_**

Dodatki

21	**1**	**2**	**2**	**4**	**2**	**Odbojnik SC002**	**1**	**PZUB1070-10001_**
							10	**PZUB1070-10002_**
22	**1**	**2**	**2**	**4**	**2**	**Profil odbojnika**	**1**	**PZUB1170-10001_**
							10	**PZUB1170-10002_**
23	**2**	**4**	**4**	**8**	**4**	**Podkładka dystansowa D20 T6**	**20**	**PZUB1190-00003_**
24	**1**	**2**	**2**	**4**	**2**	**Zestaw amortyzujący HS do zasuwnicy Komfort**		**PMZB1300-00001_**
Amortyzator							1	
Podkładka zabezpieczająca							1	
Spiralny kołek rozprężny							1	
	1	**2**	**2**	**4**	**2**	**Karton z elementem centrującym T0**		**PLZB0130-09986_**
25	Element centrujący						3	

5.3 Lista elementów okuć podstawowych, zasuwnica

Firma SIEGENIA oferuje dwa zakresy zastosowań zasuwnic:

Dotychczasowy zakres stosowania jako standard w połączeniu z Comfort Unit.

Zoptymalizowany zakres stosowania z zasuwnicą o wielkości 280 (w połączeniu z Comfort Unit TYLKO PO UZGODNIENIU Z DZIAŁEM TECHNICZNYM).

Poz.	JO dla schematu A	C	D	F	K	Opis	Wielkość	FH	Numer elementu
zależnie od wysokości skrzydła (FH) **dotychczasowy zakres stosowania jako standard**									
26	**1**	**2**	**2**	**4**	**2**	**Zasuwnica PORTAL HS 300 PZ**	170 220 260	1201-1788 1789-2246 2247-2646	**PGKB0010-52401_** **PGKB0020-52401_** **PGKB0030-52401_**
						do skrzydeł o wadze do 200 kg			
						Zasuwnica Komfort PORTAL HS 300 PZ	220 260	1789-2246 2247-2646	**PGKB4070-52401_** **PGKB4080-52401_**
						do skrzydeł o wadze powyżej 201 kg			
Zoptymalizowane zakresy stosowania zasuwnicy o wielkości 280 **(W POŁĄCZENIU Z COMFORT UNIT TYLKO PO UZGODNIENIU Z DZIAŁEM TECHNICZNYM)**									
26	**1**	**2**	**2**	**4**	**2**	**Zasuwnica PORTAL HS 300 PZ**	170 220 260 280	1159 - 1758 1759 - 2058 2059 - 2358 2359 - 2646	**PGKB0010-52401_** **PGKB0020-52401_** **PGKB0030-52401_** **PGKB3100-52401_**
						do skrzydeł o wadze do 200 kg			
						Zasuwnica Komfort PORTAL HS 300 PZ	220 260 280	1759 - 2058 2059 - 2358 2359 - 2646	**PGKB4070-52401_** **PGKB4080-52401_** **PGKB4100-52401_**
						do skrzydeł o wadze powyżej 201 kg			
wymagany w przypadku zastosowania zasuwnicy o wielkości 280									
27	**1**	**1**	**2**	**3**	**2**	**Element ryglujący, górny A0001**			**719190**
28	**1**	**1**	**2**	**3**	**2**	**Podkładka HS 1 mm**			**721285**
29	**2**	**—**	**4**	**4**	**2**	**Blachowkręt z łbem stożk. PH 4,8 x 38**	do elementu ryglującego		**840610**
	—	**2**	**—**	**2**	**—**	**Blachowkręt z łbem stożk. PH 4,8 x 45**	do elementu ryglującego, schemat C		**862162**

5.4 Konstrukcje z zasuwnicą hakową

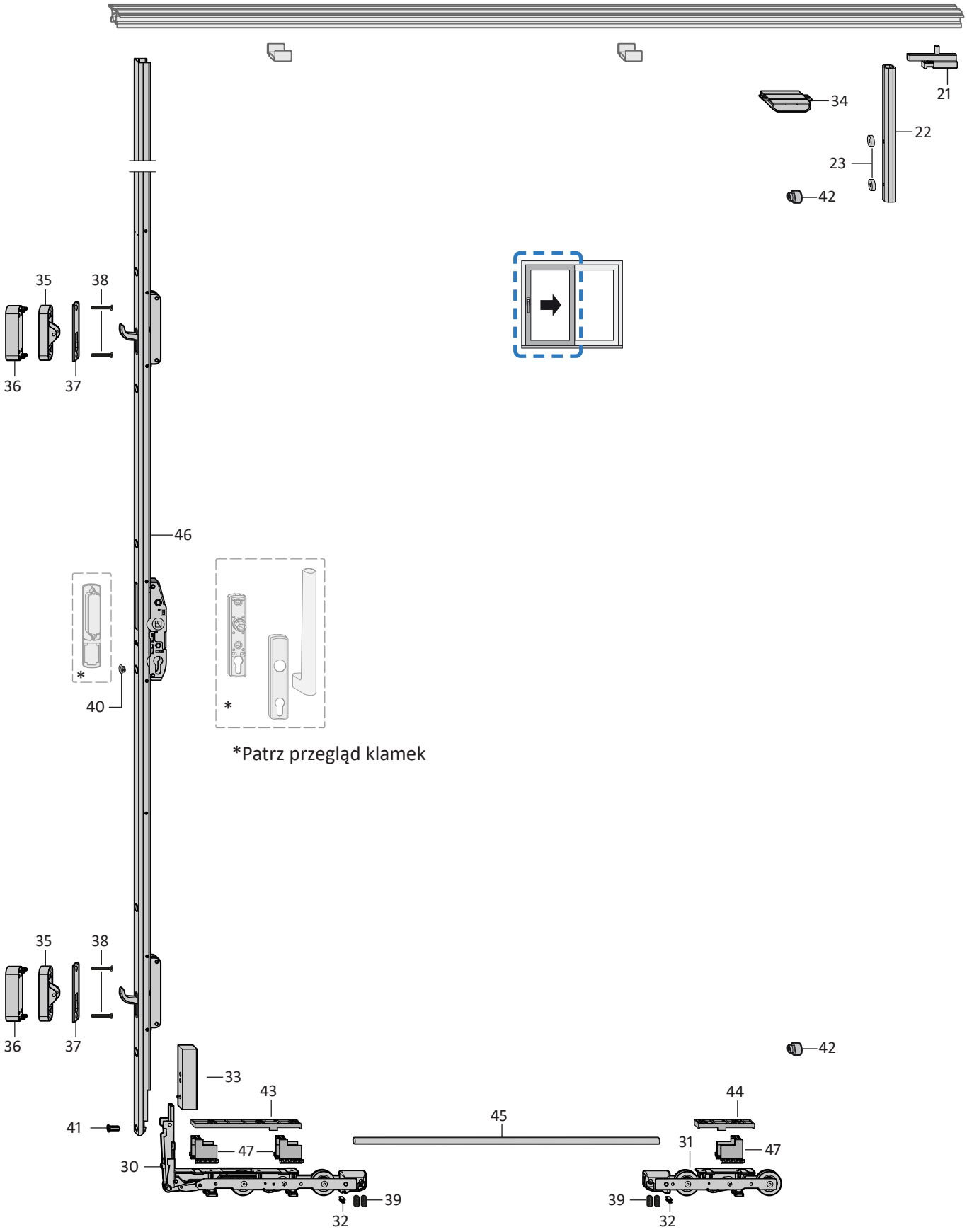

5.5 Lista elementów okuć, konstrukcje z zasuwnicą hakową

Poz.	JO dla schematu A	JO dla schematu D	Opis		Zawartość na JO	Numer elementu
	1	**2**	**Karton podstawowy PORTAL HS schemat A**			**PMKB0300-10001_**
30	Wózek jezdny, przód				1	
31	Wózek jezdny, tył				1	
32	Uszczelka szczotkowa				1	
Elementy z szyną jezdną 13 mm						
	1	**2**	**Karton PORTAL HS KF Aluplast HST85 schemat A**			**PMZB4560-10001_**
33	Element dystansowy, dół			A0015	1	
34	Mostek uszczelniający			62/15	1	
35	Element ramowy SHG				2	
36	Podkładka SHG 19,5 mm				2	
37	Blenda SHG Aluplast HST 85				2	
38	Śruba z łbem stożkowym M5x40				4	
39	Trzpień gwintowany M8 x 16			do wózków jezdnych	4	
40	Zaślepka			RAL 7001 szary błękitny lub brązowa	1	
41	Śruba z łbem stożkowym PZD M 5 x 13			do zasuwnicy i wózka jezdnego, przód	1	
42	Odbojnik HS-KF				2	
	Blachowkręt z łbem stożk. 4,8 x 65-ST			do zasuwnicy	9	
	Blachowkręt z łbem stożk. B 4,8 x 50			do wózka jezdnego, tył	1	
	Blachowkręt z łbem stożk. B 4,8 x 32			do wózków jezdnych	5	
	Blachowkręt z łbem stożk. B 3,5 x 19			do mostka uszczelniającego	2	
Elementy z szyną jezdną 6 mm						
	1	**2**	**Karton PORTAL HS KF Aluplast HST85 schemat A**			**PMZB5560-10001_**
33	Element dystansowy, dół			A0015	1	
34	Mostek uszczelniający			62/15	1	
43	Podkładka dystans. wózek jezdny przód			Gr. 7,4	1	
44	Podkładka dystansowa wózek jezdny tył			Gr. 7,4	1	
35	Element ramowy SHG				2	
36	Podkładka SHG 19,5 mm				2	
37	Blenda SHG Aluplast HST 85				2	
38	Śruba z łbem stożkowym M5x40				4	
39	Trzpień gwintowany M8 x 16			do wózków jezdnych	4	
40	Zaślepka			RAL 7001 szary błękitny lub brązowa	1	
41	Śruba z łbem stożkowym PZD M 5 x 13			do zasuwnicy i wózka jezdnego, przód	1	
42	Odbojnik HS-KF				2	
	Blachowkręt z łbem stożk. 4,8 x 65-ST			do zasuwnicy	9	
	Blachowkręt z łbem stożk. B 4,8 x 50			do wózka jezdnego, tył	1	
	Blachowkręt z łbem stożk. B 4,8 x 38			do wózków jezdnych	5	
	Blachowkręt z łbem stożk. B 3,5 x 19			do mostka uszczelniającego	2	

Zależnie od szerokości (FB) skrzydła przesuwnego

45	1	2	Pręt łączący		Wielkość	Długość	FB	
					130	1015	742-1600	**714768**
					200	1670	1601-2400	**PVSE0060-10001_**
					335	2750	2401-3102	**PVSE0050-10001_**

Poz.	JO dla schematu A	JO dla schematu D	Opis	Zawartość na JO	Numer elementu

Zależnie od wysokości skrzydła (FH)

46	**1**	**2**	**Zasuwnica hakowa**	Wielkość	FH	
Wkładka bębenkowa			Zasuwnica standardowa PZ	220	1789-2246	**PGKB9020-52401_**
PZ 				260	2247-2646	**PGKB9030-52401_**
			Zasuwnica Komfort PZ	220	1789-2246	**PGKB9060-52401_**
				260	2247-2646	**PGKB9070-52401_**
OZ 			Zasuwnica standardowa OZ	220	1789-2246	**PGKB9120-52401_**
				260	2247-2646	**PGKB9130-52401_**
			Zasuwnica Komfort OZ	220	1789-2246	**PGKB9160-52401_**
				260	2247-2646	**PGKB9170-52401_**
RZ 			Zasuwnica standardowa RZ	220	1789-2246	**PGKB9220-52401_**
				260	2247-2646	**PGKB9230-52401_**
			Zasuwnica Komfort RZ	220	1789-2246	**PGKB9260-52401_**
				260	2247-2646	**PGKB9270-52401_**

Dodatki

21	**1**	**2**	**Odbojnik SC002**	1	**PZUB1070-10001_**
				10	**PZUB1070-10002_**
22	**1**	**2**	**Profil odbojnika**	1	**PZUB1170-10001_**
				10	**PZUB1170-10002_**
23	**2**	**4**	**Podkładka dystansowa D20 T6**	20	**PZUB1190-00003_**
	1	**2**	**Karton z elementem centrującym T0**		**PLZB0130-09986_**
47	Element centrujący			3	

6 Montaż okucia podstawowego

6.1 Frezowanie pod elementy jezdne

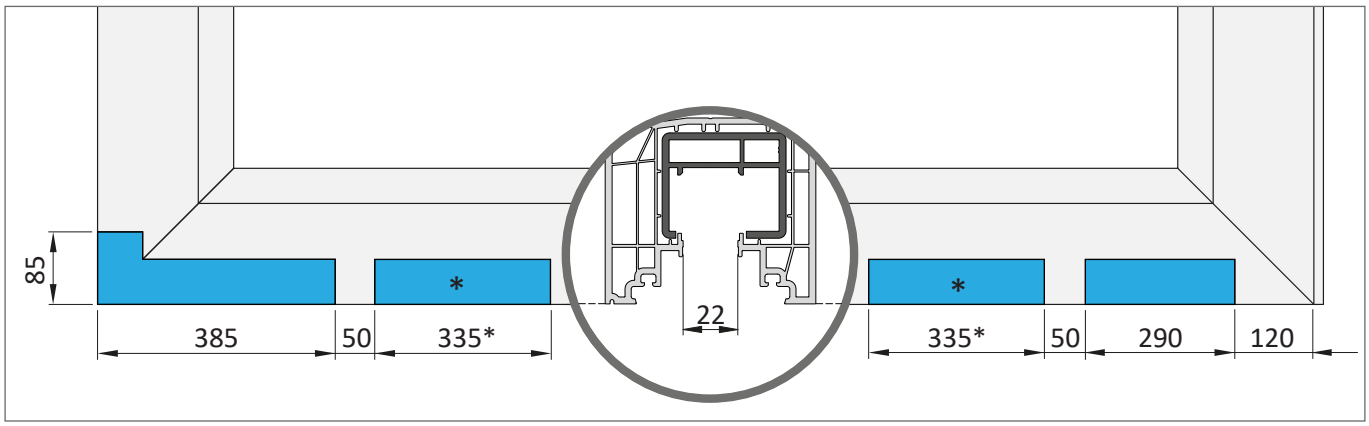

*Dodatkowe frezowanie pod środkowy wózek tylko przy skrzydłach o wadze pow. 300 kg (HS400).

6.2 Wsuwanie elementu dystansowego

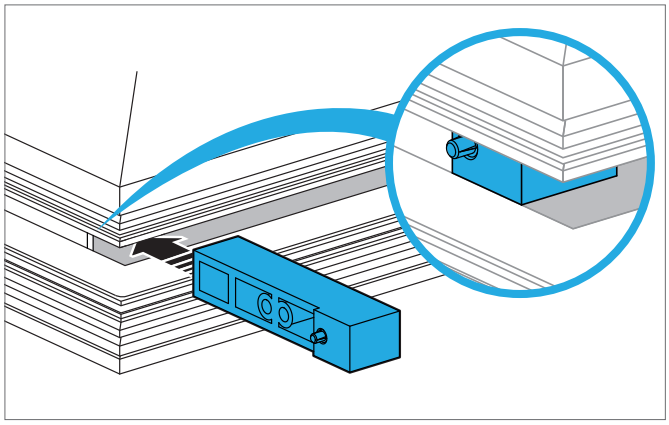

Wsunąć element dystansowy w profil. Po przykręceniu wózka zostanie on umocowany na właściwej pozycji.

6.3 Montaż uszczelki szczotkowej

1

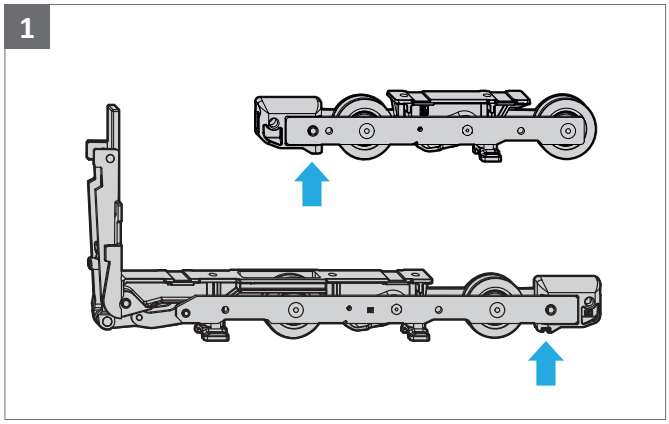

Uszczelkę szczotkową zamocować na wózkach jezdnych.

2

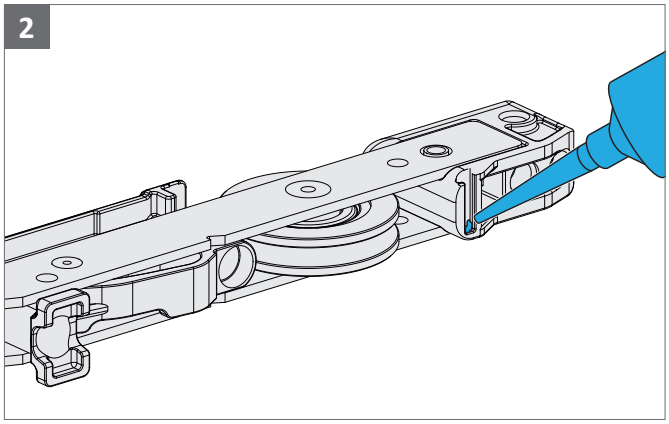

Na końcówkę rowka pod uszczelkę szczotkową nałożyć klej błyskawiczny.

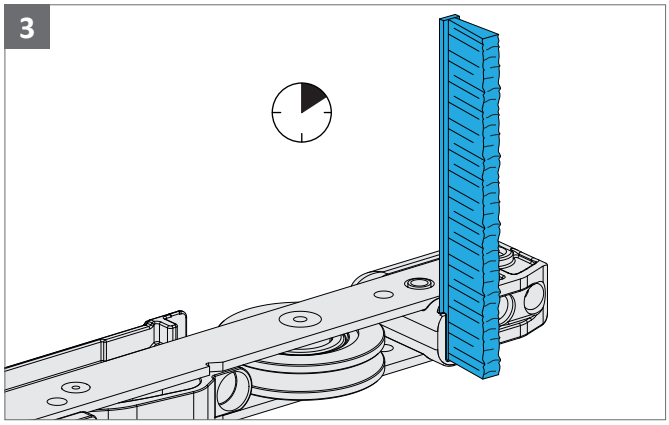

Wsunąć uszczelkę szczotkową w rowek. Odczekać do wyschnięcia kleju.

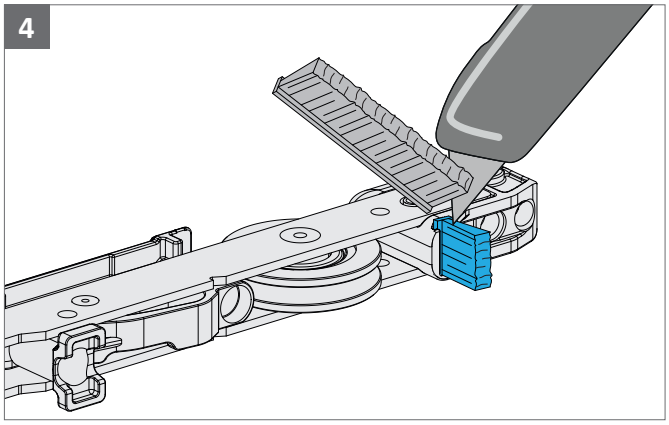

Odciąć wystający fragment uszczelki szczotkowej.

6.4 Montaż elementów centrujących

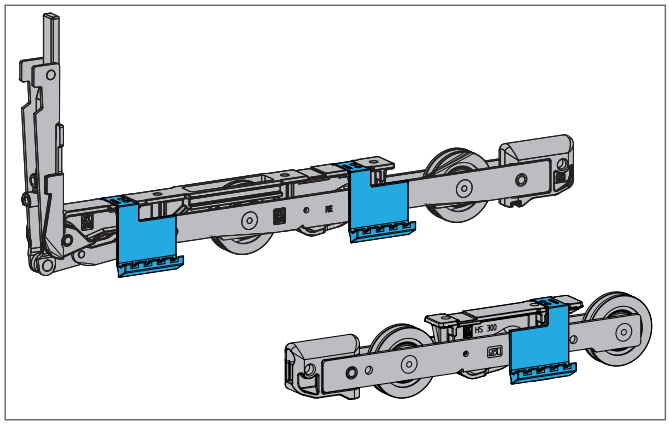

Elementy centrujące prawidłowo zatrzasnąć na obu wózkach jezdnych.

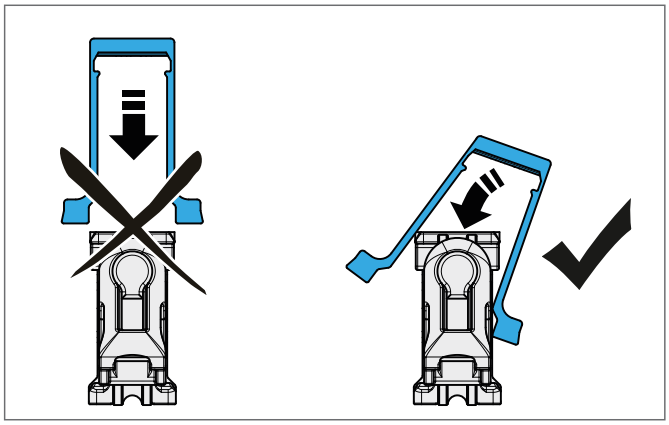

Zwrócić uwagę na poprawny sposób mocowania!

Nieprawidłowe zatrzaśnięcie może być przyczyną uszkodzenia elementów centrujących.

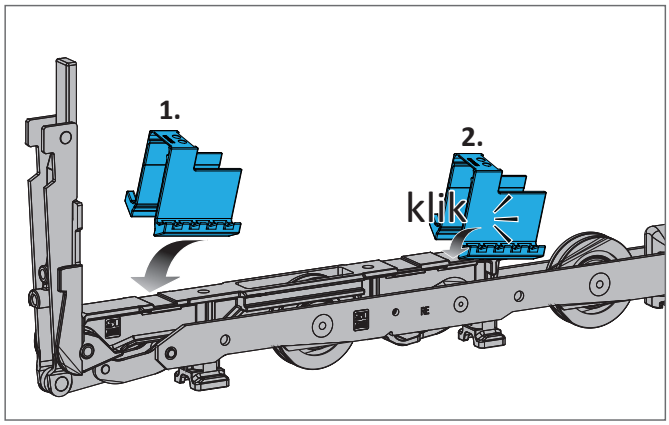

Prawidłowe zamocowanie na wózku jezdnym, przód.

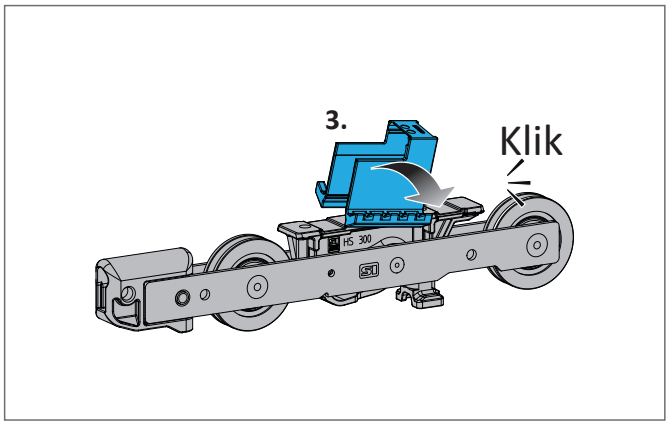

Prawidłowe zamocowanie na wózku jezdnym, tył.

6.5 Montaż podkładek dystansowych (szyna jezdna 6 mm)

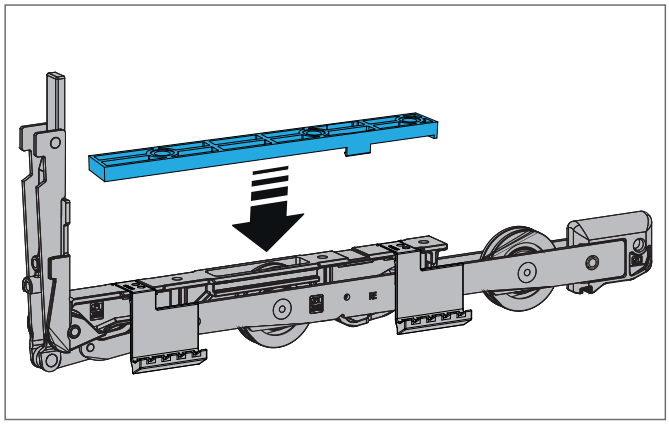

Zatrzasnąć podkładkę dystansową na wózku jezdnym przód.

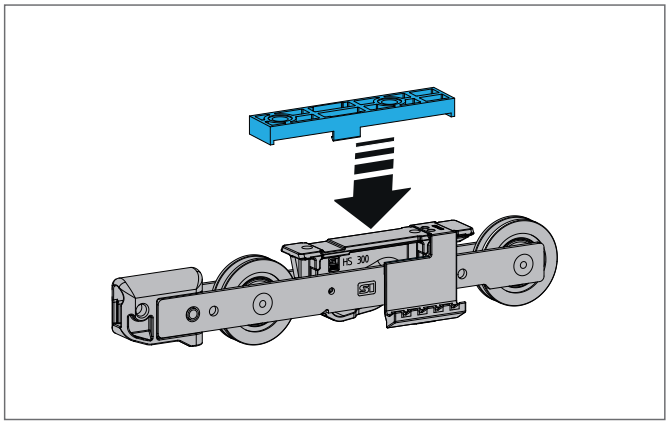

Zatrzasnąć podkładkę dystansową na wózku jezdnym tył.

6.6 Montaż wózka jezdnego, przód

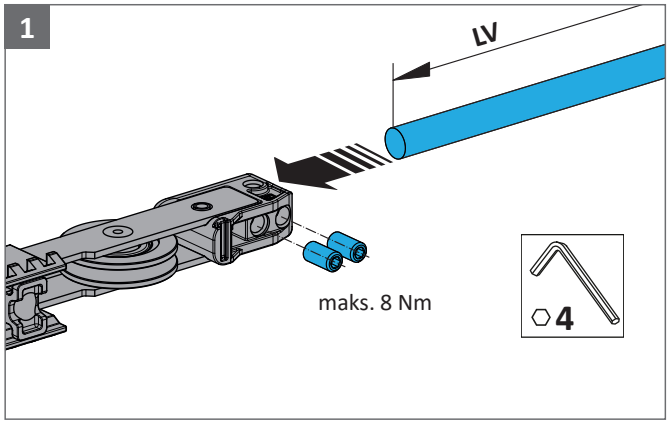

LV = długość pręta łączącego
FBS = szerokość skrzydła przesuwnego

HS300	LV = FBS-690 ≥ 80
HS400	LV = FBS-1458 ≥ 152

Pręt łączący włożyć do otworu na wózku przednim i zabezpieczyć trzpieniami gwintowanymi M8x16. Maks. moment obrotowy: 8 Nm.

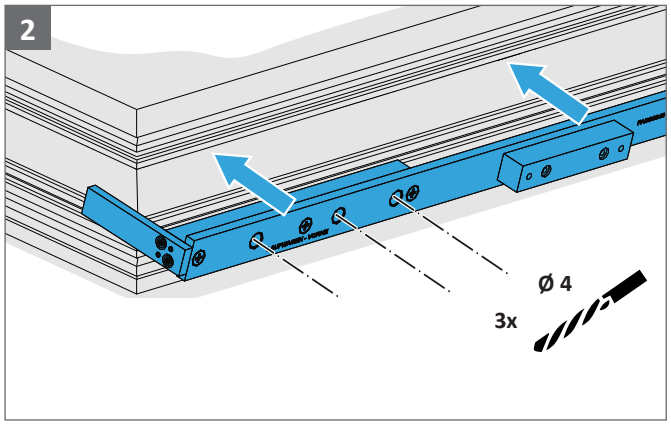

Szablon wierceń PABB0200 włożyć prawidłowo do profilu. Wiertłem 4 mm wywiercić otwory.

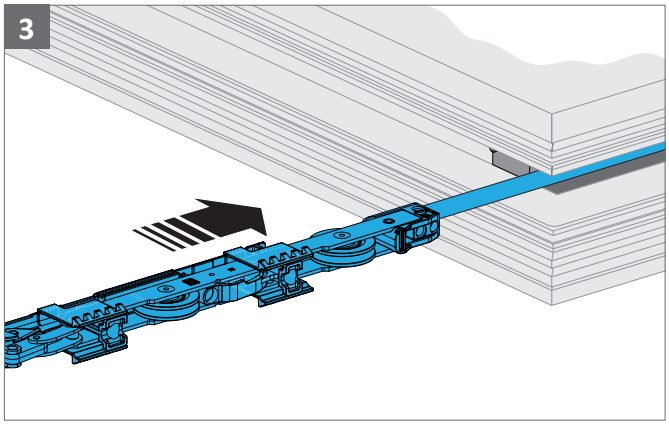

Wózek jezdny przód wraz z prętem łączącym wsunąć w profil i docisnąć do końca. Wózek jezdny przód wpiąć na sworzeń pozycjonujący elementu dystansowego

3

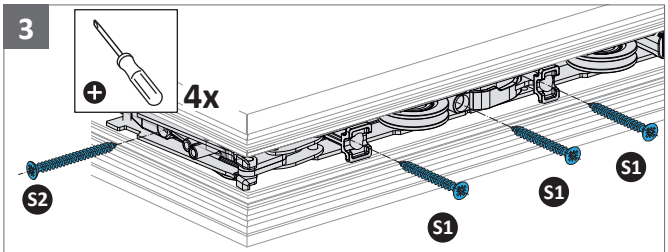

S1	Blachowkręt z łbem stożk. B 4,8 x 32 (szyna jezdna 13 mm)
S1	Blachowkręt z łbem stożk. B 4,8 x 38 (szyna jezdna 6 mm)
S2	Blachowkręt z łbem stożk. B 4,8 x 50

Wózek jezdny przód zamocować odpowiednimi wkrętami do profilu.

6.7 Montaż wózka jezdnego, tył

1

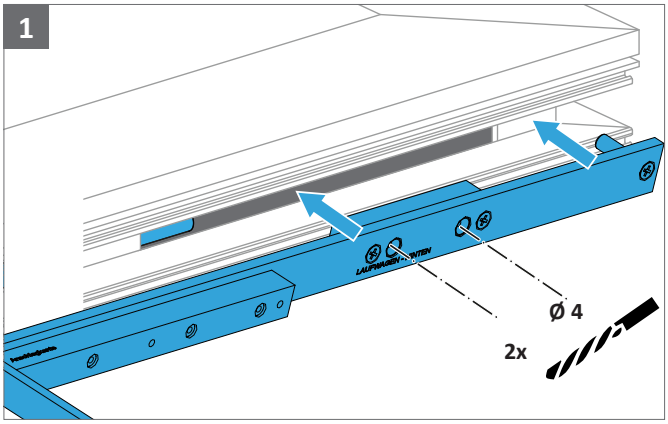

Szablon wierceń PABB0200 włożyć prawidłowo do profilu. Wiertłem 4 mm wywiercić otwory.

2

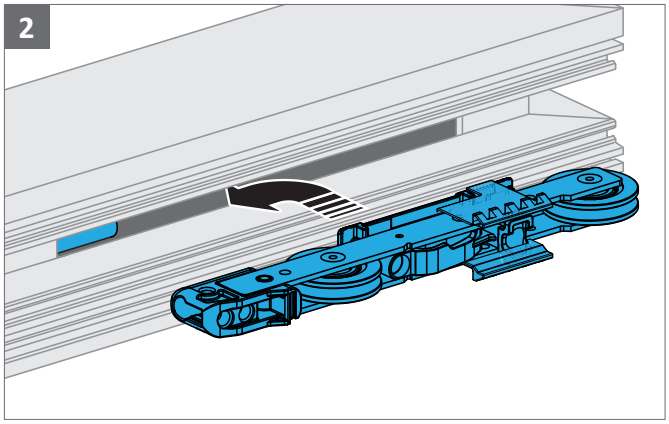

Wózek jezdny z elementem mocującym nałożyć na pręt łączący.

3

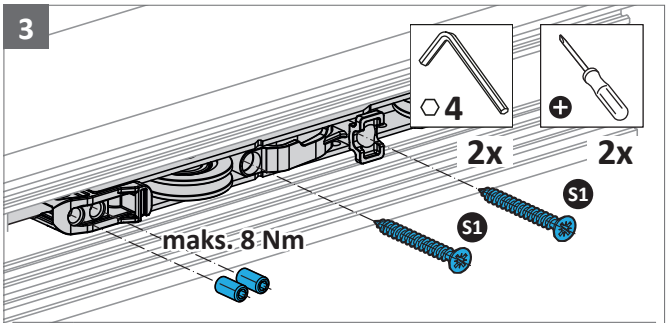

S1	Blachowkręt z łbem stożk. B 4,8 x 32 (szyna jezdna 13 mm)
S1	Blachowkręt z łbem stożk. B 4,8 x 38 (szyna jezdna 6 mm)

Wózek jezdny tył połączyć z prętem łączącym za pomocą trzpieni gwintowanych M8x16 (maks. moment obrotowy: 8 Nm), a następnie odpowiednimi wkrętami zamocować na profilu.

6.8 Wykonanie podparcia elementów jezdnych

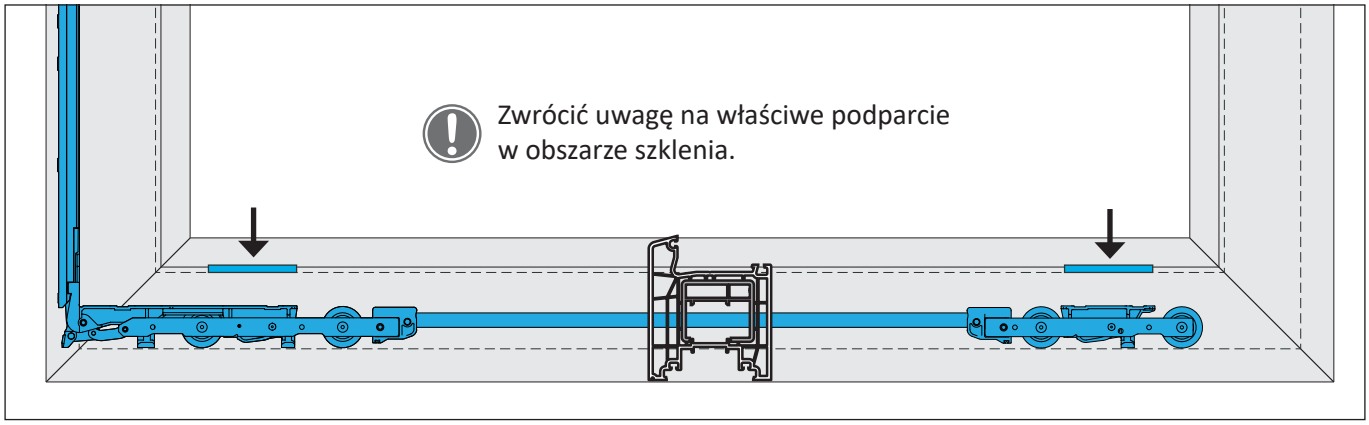

W obrębie elementów jezdnych należy zapewnić prawidłowe podparcie we wrębie szybowym.

6.9 Montaż zasuwnicy standardowej

6.9.1 Frezy i otwory

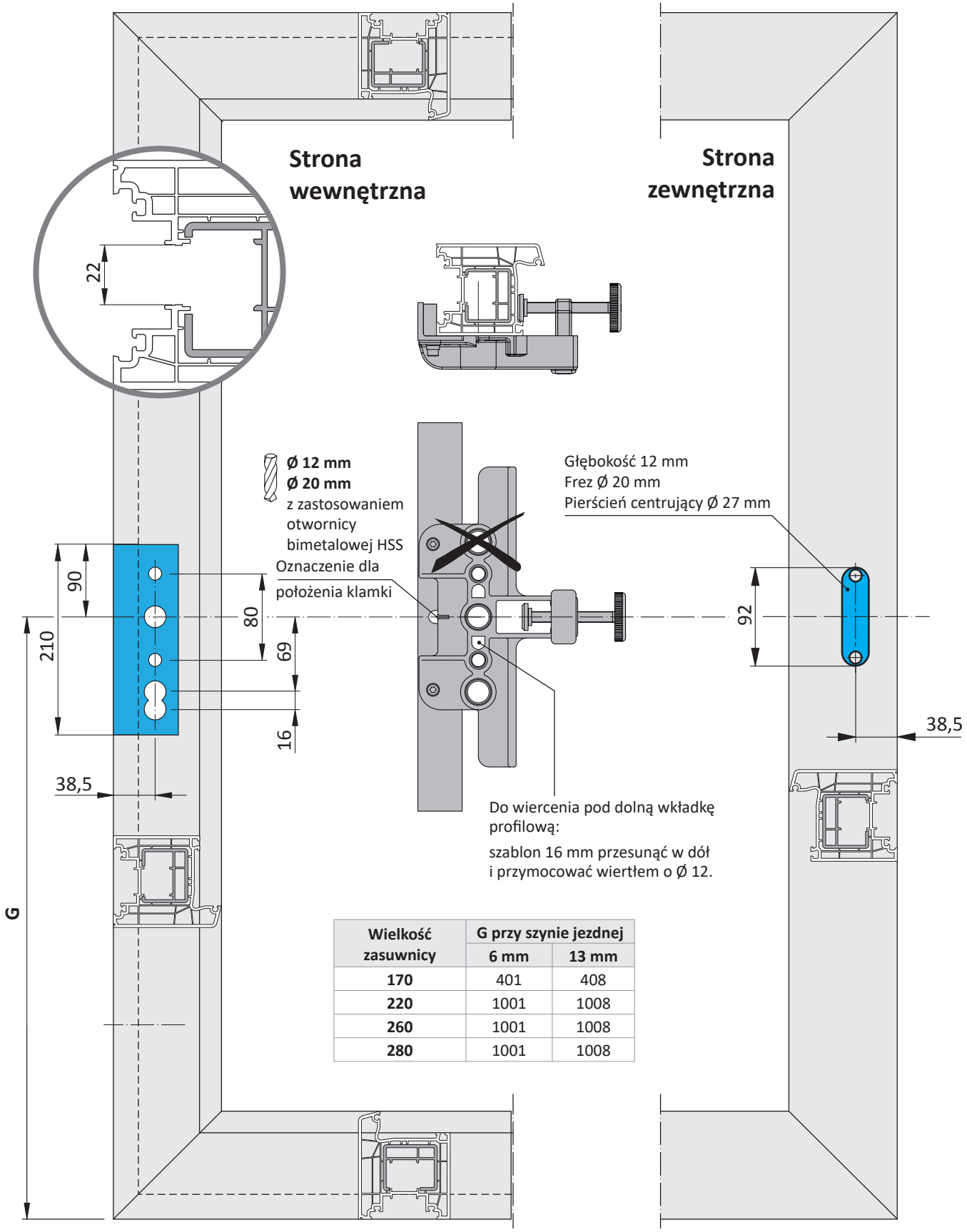

Wielkość zasuwnicy	G przy szynie jezdnej	
	6 mm	13 mm
170	401	408
220	1001	1008
260	1001	1008
280	1001	1008

6.9.2 Mocowanie zasuwnicy

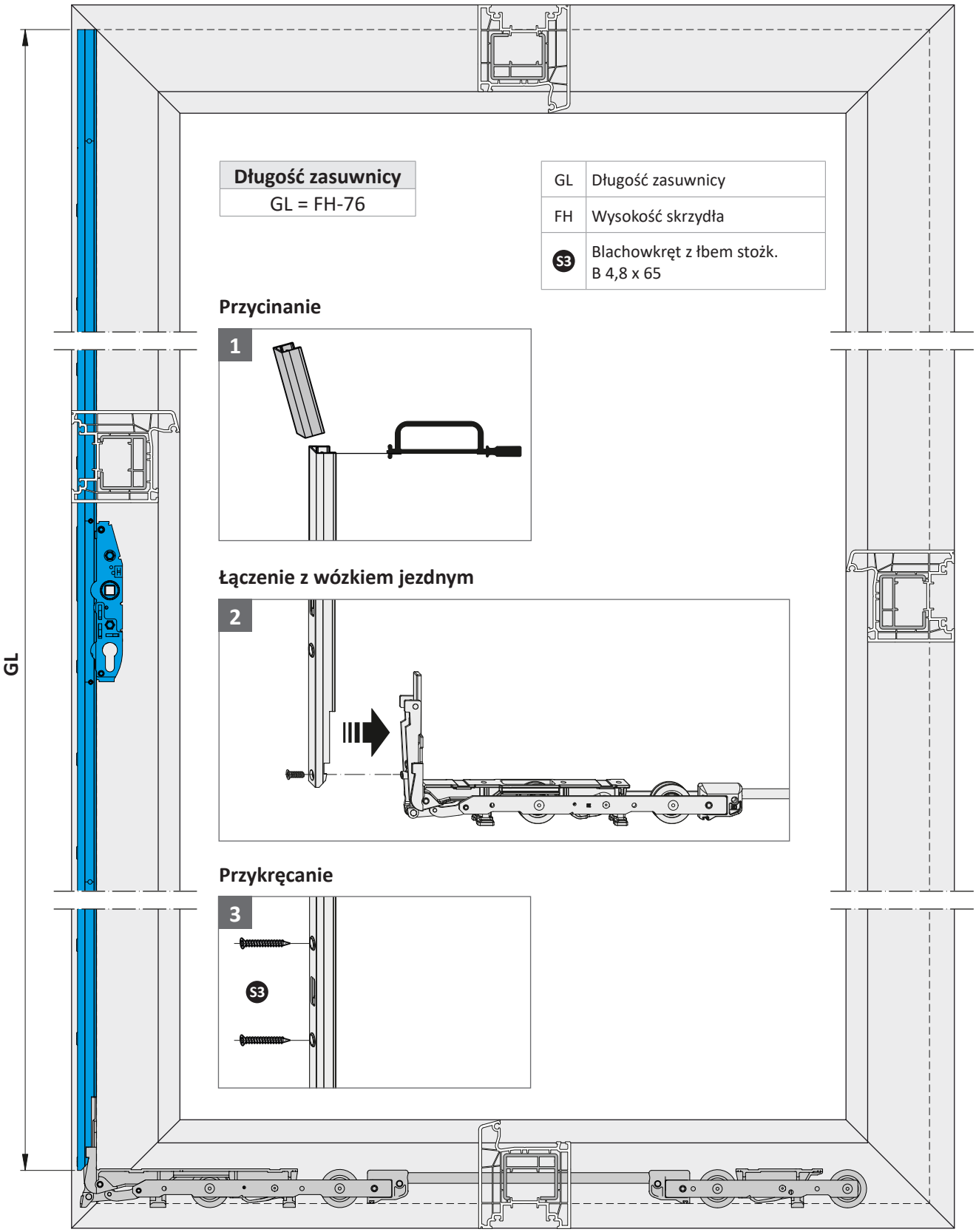

6.9.3 Montaż elementów ryglujących i odbojników

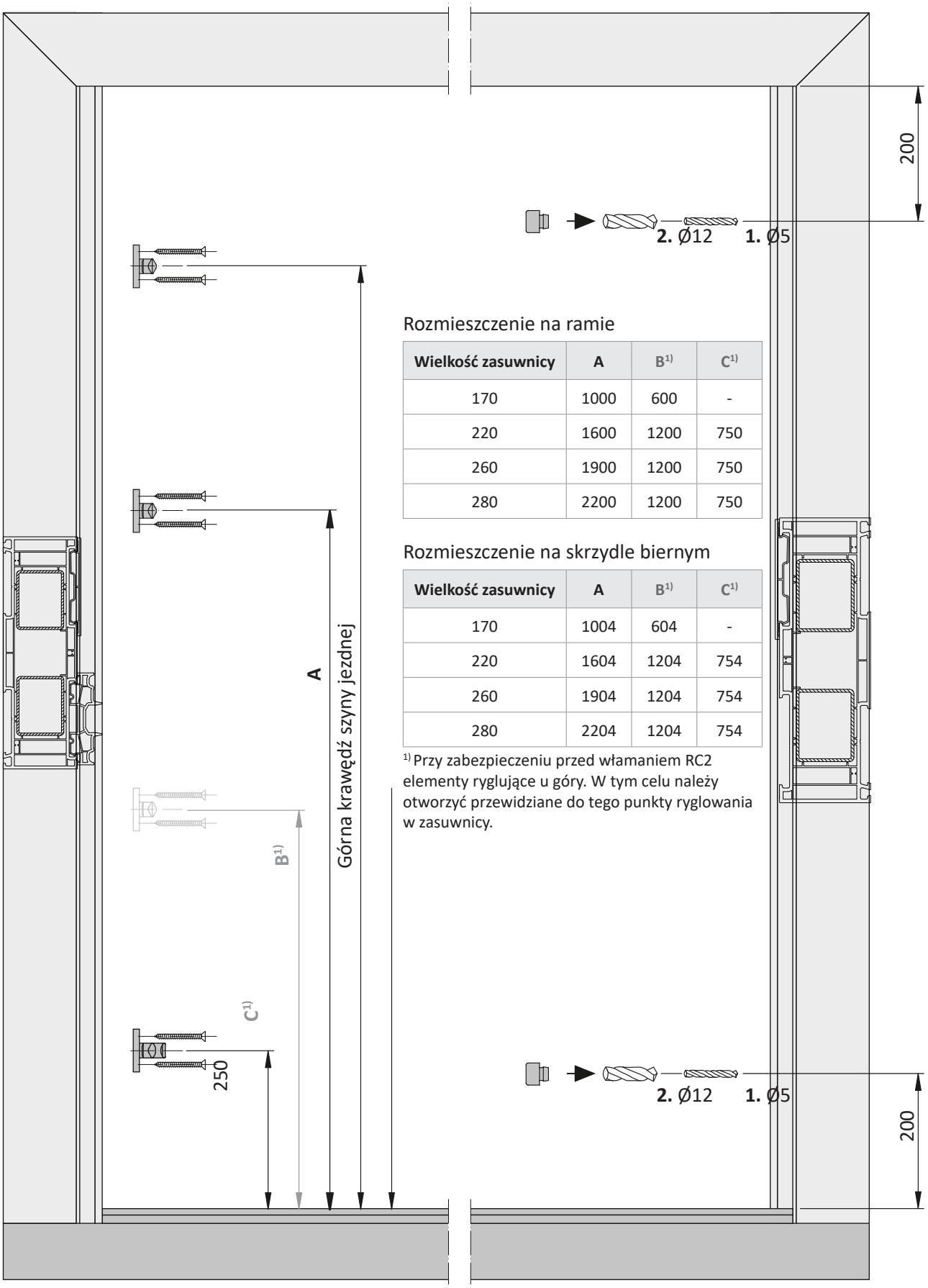

Rozmieszczenie na ramie

Wielkość zasuwnicy	A	B[1)]	C[1)]
170	1000	600	-
220	1600	1200	750
260	1900	1200	750
280	2200	1200	750

Rozmieszczenie na skrzydle biernym

Wielkość zasuwnicy	A	B[1)]	C[1)]
170	1004	604	-
220	1604	1204	754
260	1904	1204	754
280	2204	1204	754

[1)] Przy zabezpieczeniu przed włamaniem RC2 elementy ryglujące u góry. W tym celu należy otworzyć przewidziane do tego punkty ryglowania w zasuwnicy.

6.10 Montaż zasuwnicy hakowej

6.10.1 Frezowanie ramy

Szyna jezdna 6 mm		
Wielkość zasuwnicy	A	B
220	312	1552
260	312	1852

Szyna jezdna 13 mm		
Wielkość zasuwnicy	A	B
220	319	1559
260	319	1859

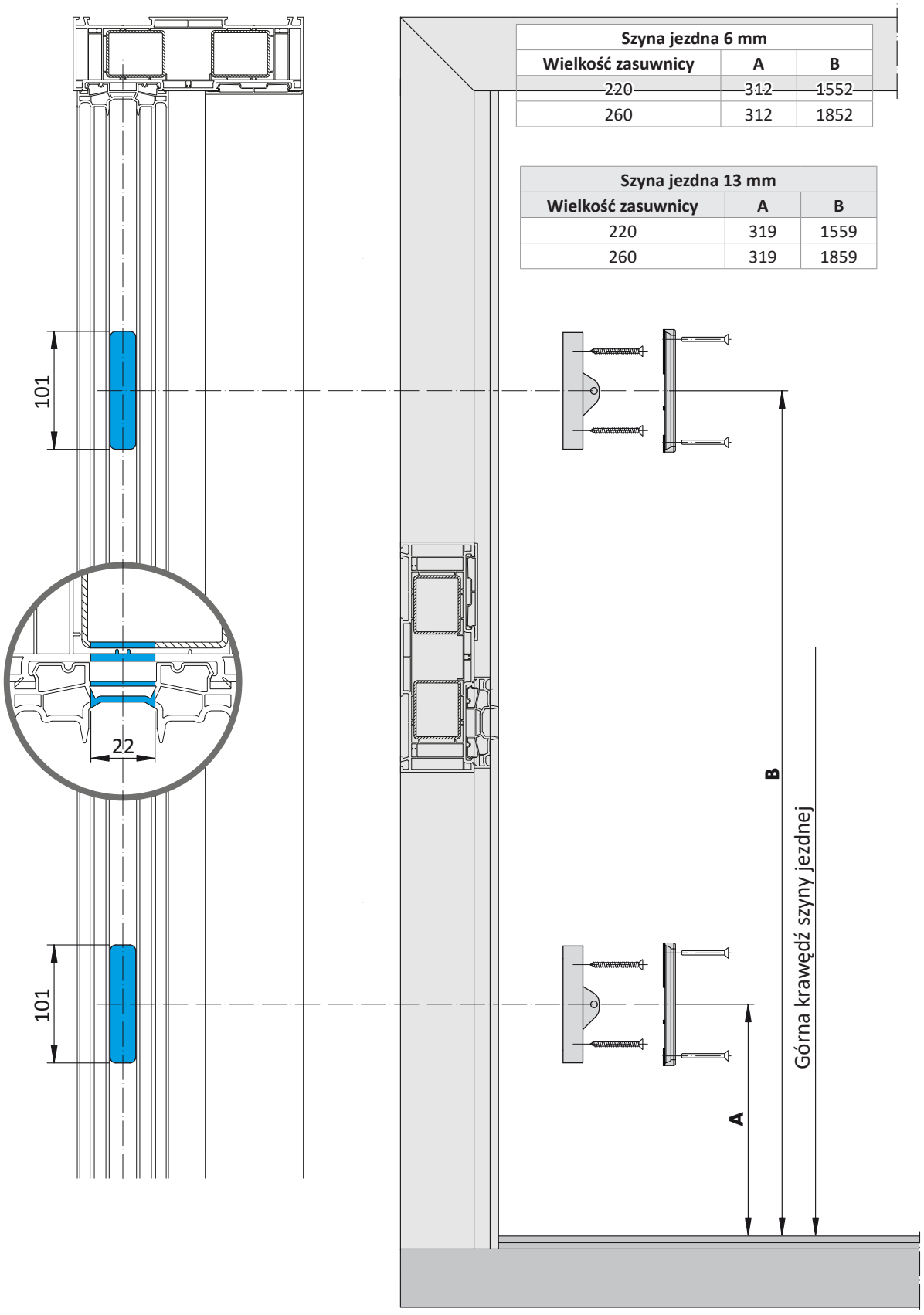

6.10.2 Frezowanie skrzydła przesuwnego i wiercenie otworów

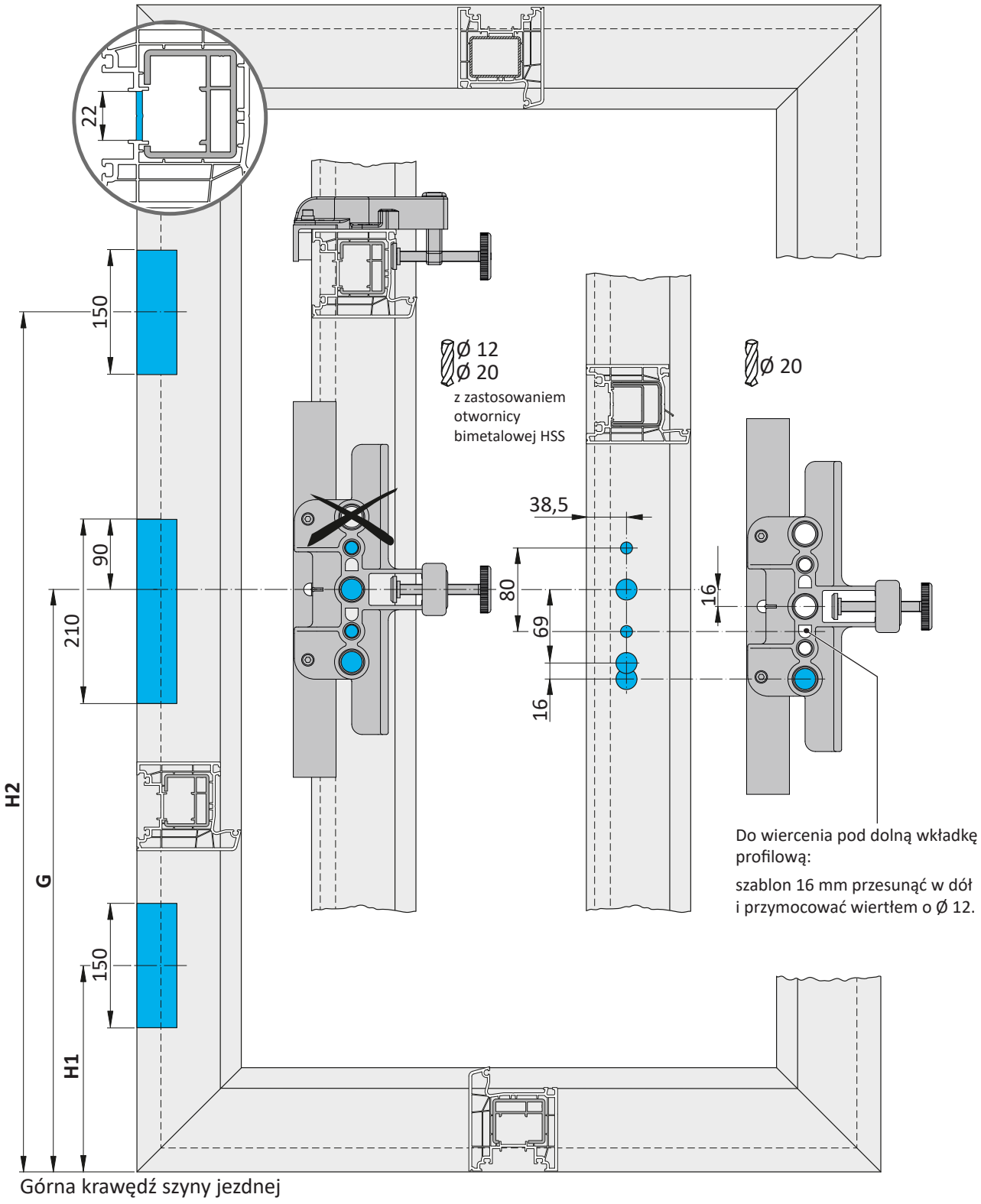

Szyna jezdna 6 mm			
Wielkość zasuwnicy	**H1**	**H2**	**G**
220	312	1552	1001
260	312	1852	1001

Szyna jezdna 13 mm			
Wielkość zasuwnicy	**H1**	**H2**	**G**
220	319	1559	1008
260	319	1859	1008

6.10.3 Mocowanie zasuwnicy

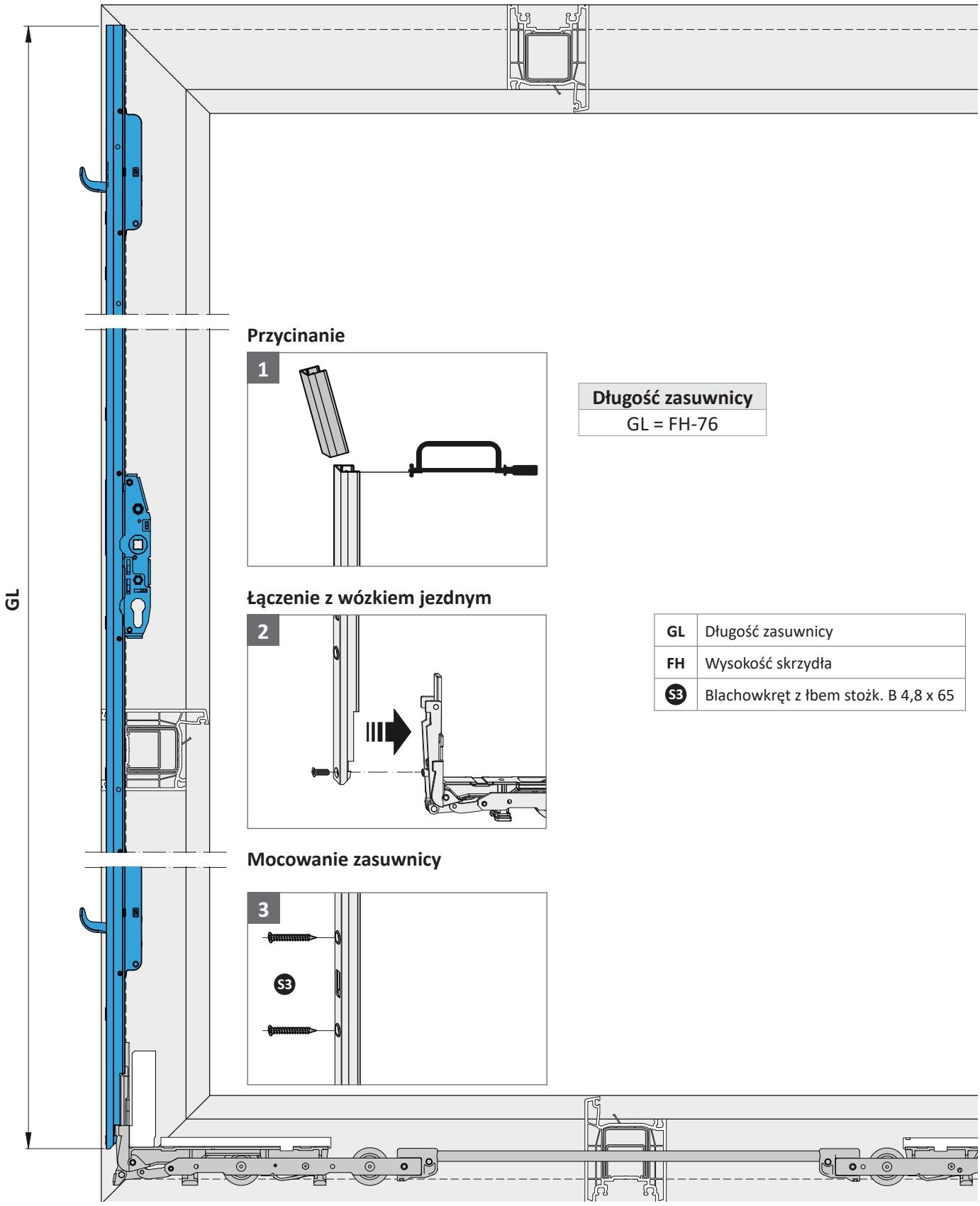

Długość zasuwnicy
GL = FH-76

GL	Długość zasuwnicy
FH	Wysokość skrzydła
S3	Blachowkręt z łbem stożk. B 4,8 x 65

6.10.4 Montaż zatrzasku do zasuwnicy hakowej

1

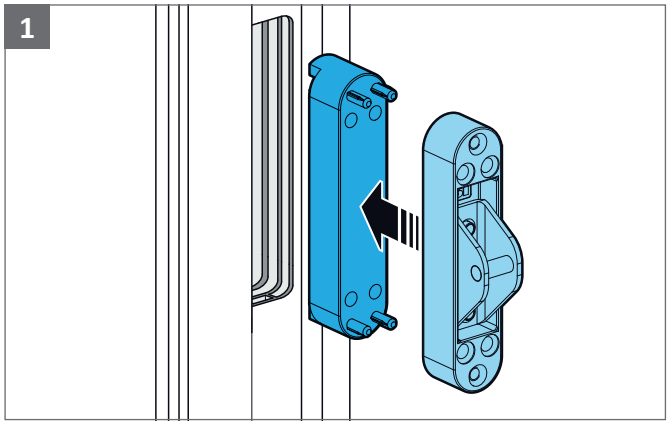

Zatrzask nałożyć na część ramową.

2

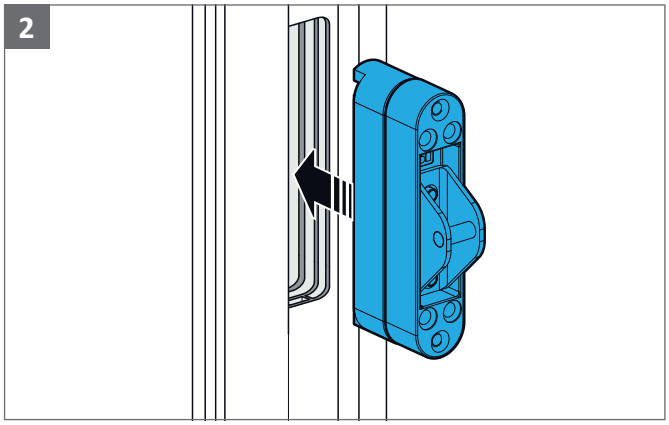

Zatrzask wprowadzić do wyfrezowanego w ramie wgłębienia.

3

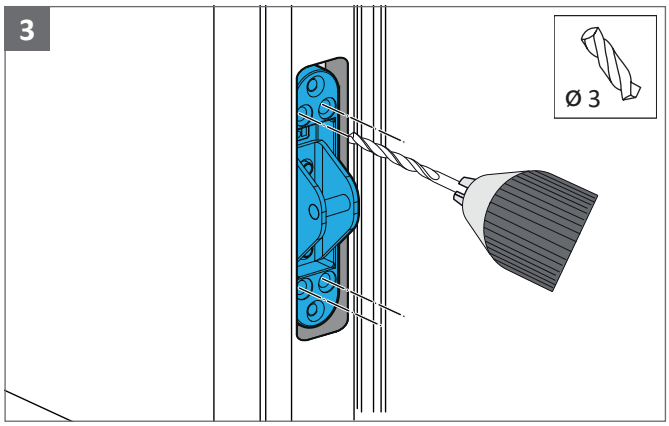

Wykonać wstępne nawiercenie pod mocowanie zatrzasku wkrętami.

4

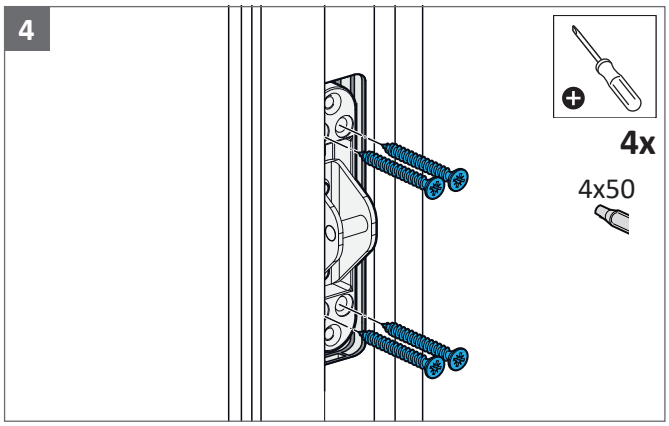

Skręcić ze sobą zatrzask i część ramową. W tym celu użyć wkrętów okuciowych 4x50.

5

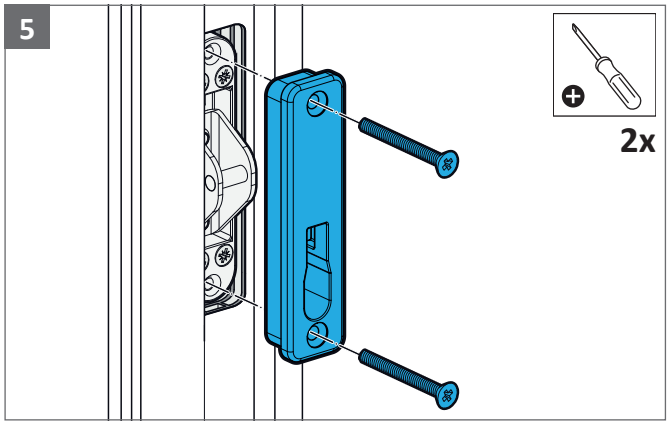

Osłonę przymocować do części ramowej śrubami M5x40.

Pozycje przestawiania haków

Zamknięcie

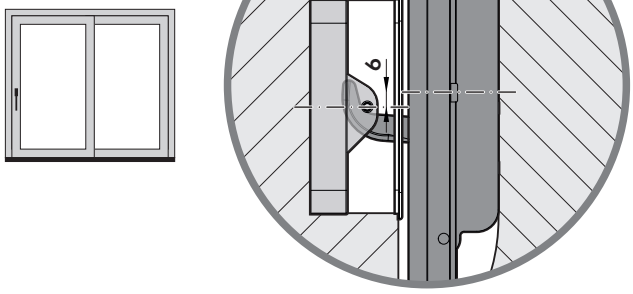

Mikrowentylacja

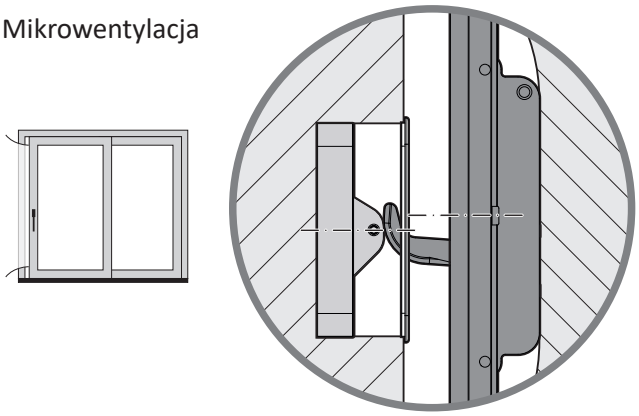

Regulacja docisku zatrzasku

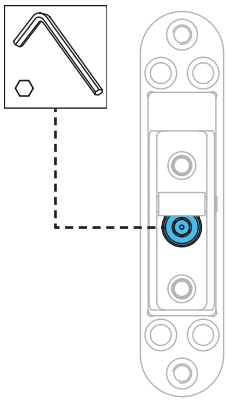

Zwiększanie docisku

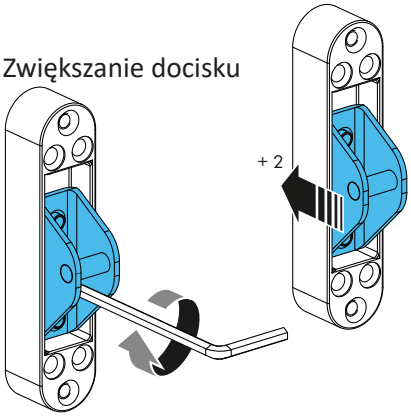

Zmniejszanie docisku

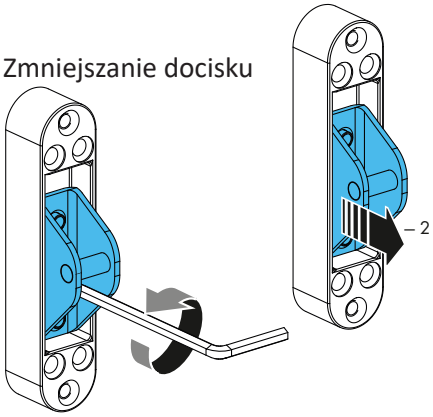

6.10.5 Montaż mostka uszczelniającego

1

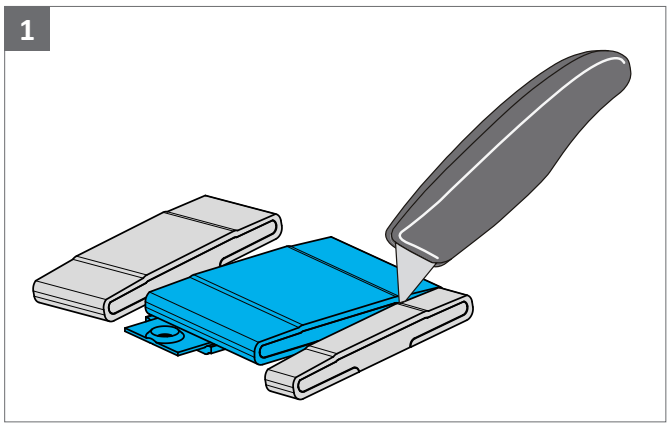

Przed założeniem odpowiednio przyciąć mostek uszczelniający.

2

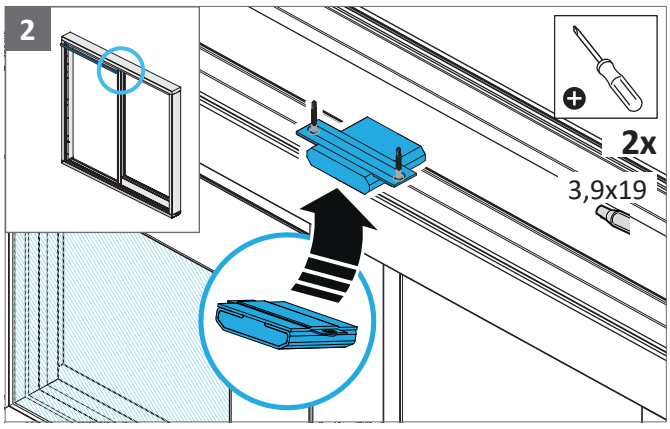

Prawidłowo założyć i przykręcić mostek uszczelniający. W przypadku schematu C należy zamontować 3 mostki uszczelniające.

6.10.6 Montaż zestawu amortyzującego

1

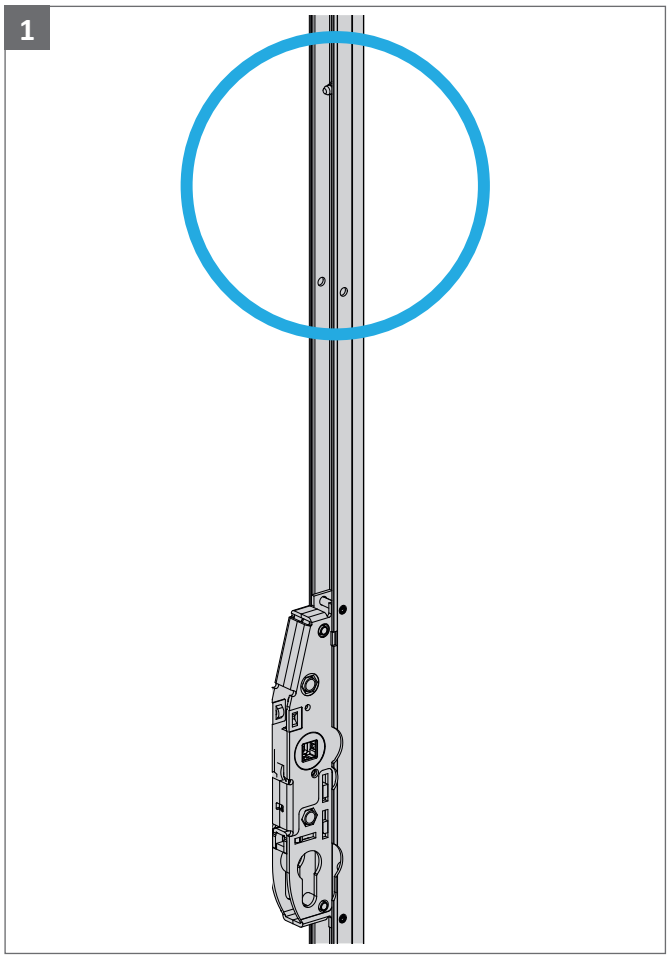

Pozycja montażowa zestawu amortyzującego.

2

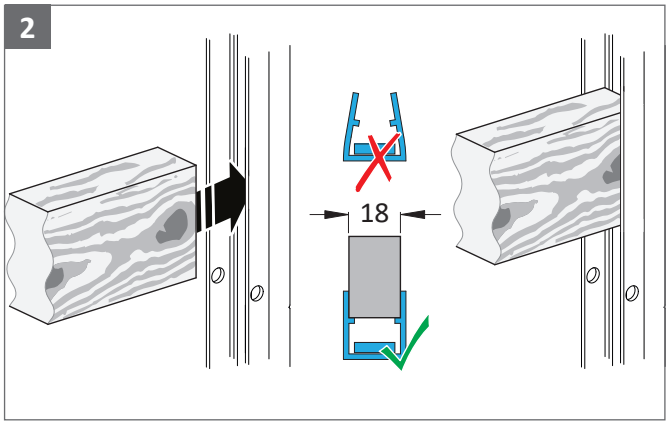

Do stabilizacji użyć kawałka listwy o szerokości 18 mm, którą należy osadzić w rowku zasuwnicy.

3

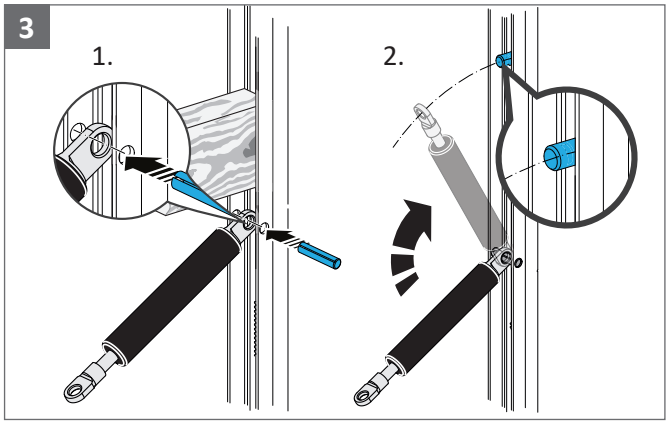

Amortyzator włożyć w przewidziane miejsce i zamocować za pomocą kołka rozprężnego. Następnie podnieść amortyzator i włożyć w zaznaczone gniazdo.

4

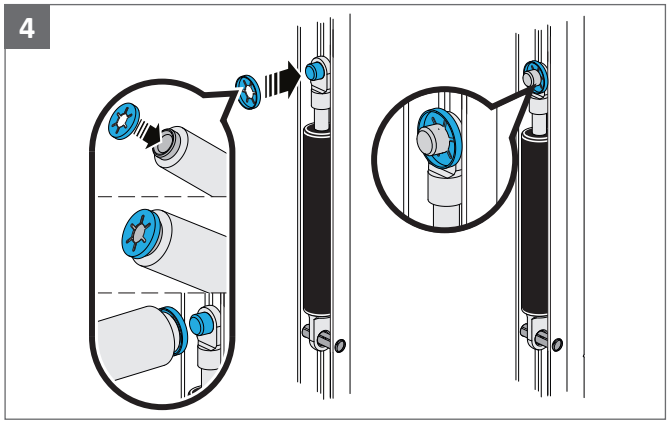

Magnetyczną podkładkę zabezpieczającą (PADB0020) nałożyć na trzpień montażowy w sposób pokazany na rysunku i wcisnąć w zaznaczone gniazdo.

6.11 Schemat C i F

6.11.1 Pozycjonowanie elementu ryglującego G

Na skrzydle biernym należy po stronie okucia koniecznie zamontować element ryglujący G na progu.

- Wymiar przenieść z przedniej krawędzi zasuwnicy na szynę jezdną i wypunktować otwór pod śrubę z łbem stożkowym M6 x 20.
- Wywiercić otwór za pomocą wiertła Ø 5,2 mm.
- Element ryglujący G przykręcić do szyny jezdnej śrubą z łbem stożkowym M6 x 20.
- Aby uniknąć błędów obsługi, należy odpowiednio oznakować skrzydło czynne i skrzydło bierne. Skrzydła przesuwne należy obsługiwać wyłącznie w podanej kolejności!
  - **Otwieranie**: najpierw skrzydło czynne **1**, potem skrzydło bierne **2**
  - **Zamykanie**: najpierw skrzydło bierne **2**, potem skrzydło czynne **1**

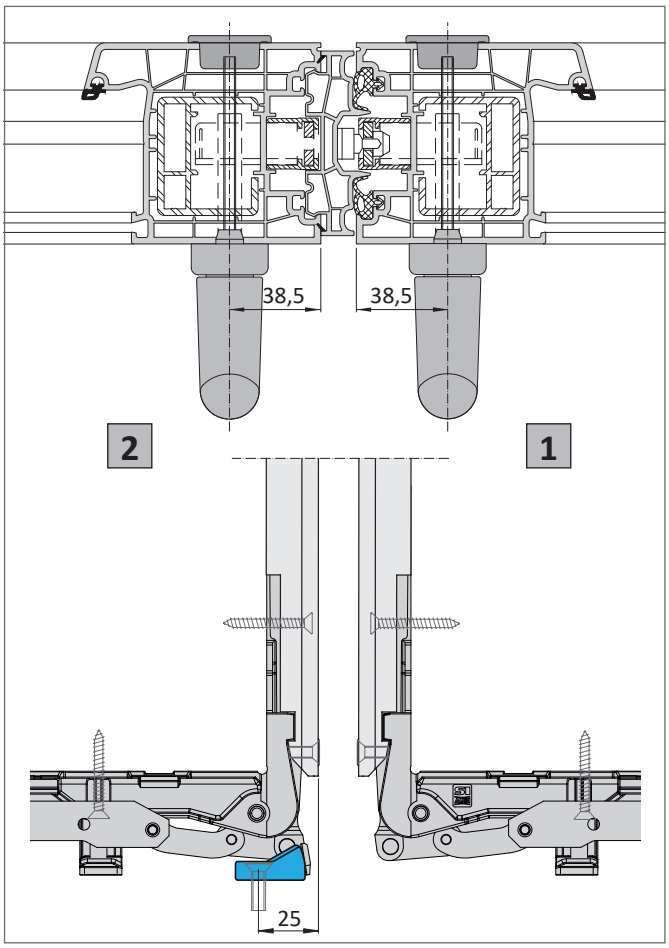

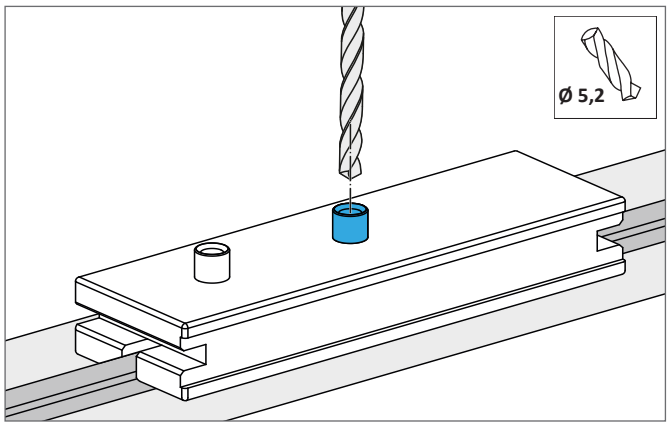

Wywiercić otwór na śrubę. Skorzystać z szablonu wierceń PABB0090.

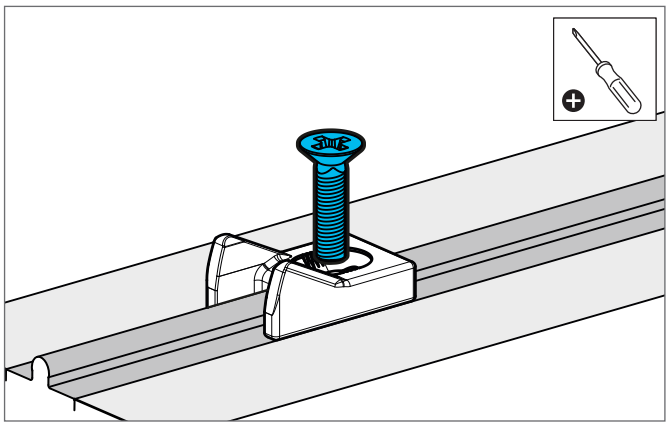

Element ryglujący G przykręcić do szyny jezdnej śrubą z łbem stożkowym PH M6 x 20.

7 Zabezpieczenie antywłamaniowe RC2

7.1 Elementy okucia RC2

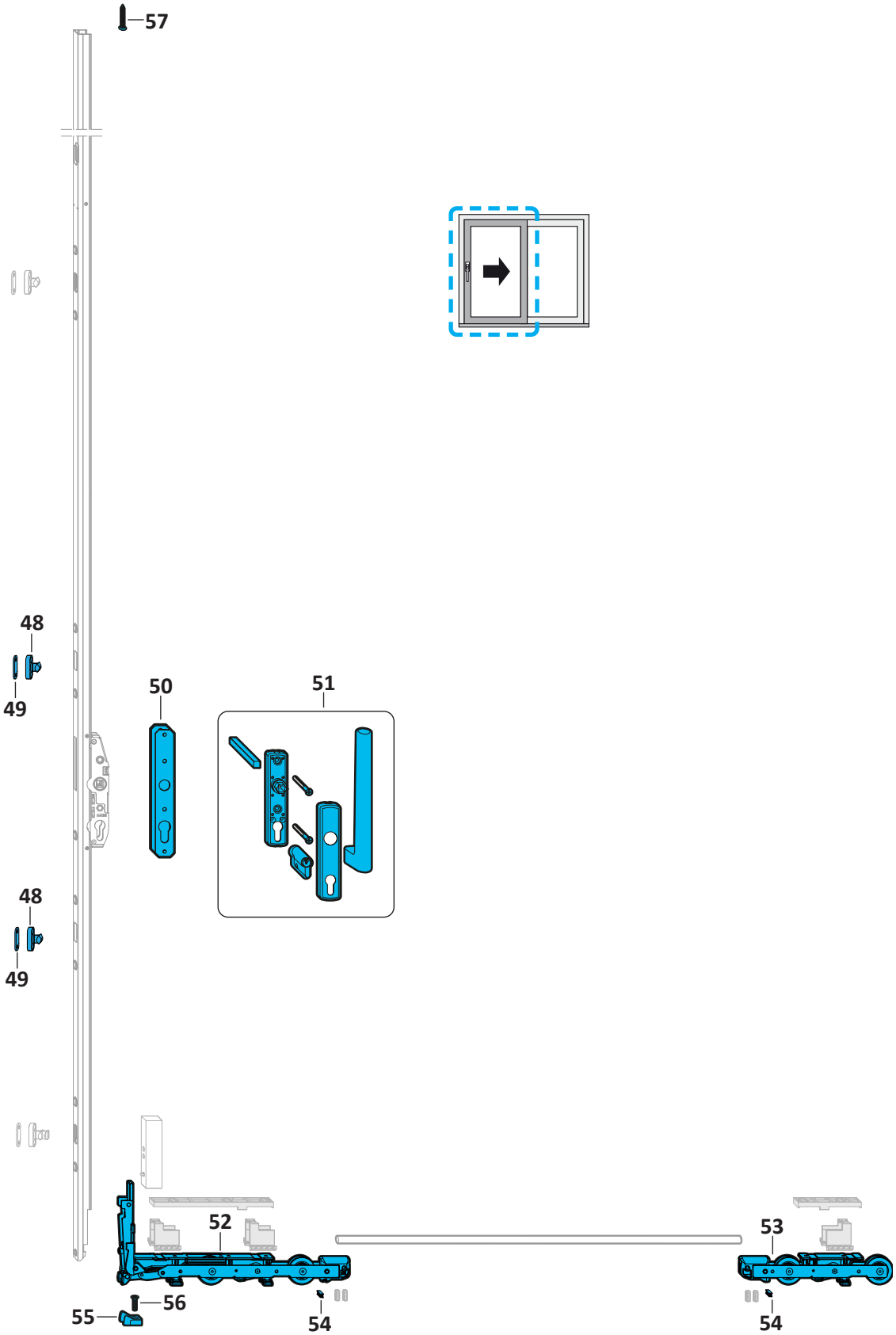

7.2 Lista elementów okuć RC2

Poz.	Ilość szt. przy schemacie				Opis		Numer elementu	
	A	C	D	F				
48	**2**	**2**	**4**	**6**	**Element ryglujący**	A0001	**719190**	
49	**2**	**2**	**4**	**6**	**Podkładka 1 mm**		**721285**	
	4	**4**	**8**	**12**	**Blachowkręt z łbem stożk. 4,8 x 45**	do elementów ryglujących schemat A	**862162**	
50	**1**	**2**	**2**	**4**	**Ochrona antyprzewierceniowa E**	zastosowanie jedynie z jednostronną wkładką bębenkową od wewnątrz	**PGZB0120-10001_**	
51	**2**	**2**	**2**	**4**	**Karton z klamkami Si-line HS 300 PZ strona wewnętrzna**	EV 1 srebrny **PMHB0020-52401_**	RAL 9003 **PMHB0020-50201_**	RAL 8022 **PMHB0020-51201_**
zamykanie na klucz – jednostronna wkładka bębenkowa								
	1	**2**	**2**	**3**	**Karton podstawowy PORTAL HS schemat C**		**PMKB0310-10001_**	
52	1	2	2	3	Wózek jezdny przód			
53	1	2	2	3	Wózek jezdny, tył			
54	1	2	2	3	Uszczelka szczotkowa			
55	1	2	2	3	**Element ryglujący G**		**PRTB0100-10001_**	
56	1	2	2	3	**ŚRUBA Z ŁBEM STOŻKOWYM PH M6 X 20**		**860786**	
57	1	2	2	3	**Zabezpieczenie przed wyważeniem: blachowkręt z łbem soczewkowym B6,3 x 38**		**848296**	

7.3 Montaż elementów okucia RC2

7.3.1 Rodzaj przeszklenia



W celu osiągnięcia klasy odporności na włamanie RC2 używane szkło musi mieć klasę odporności na włamanie P4 A wg EN 356.

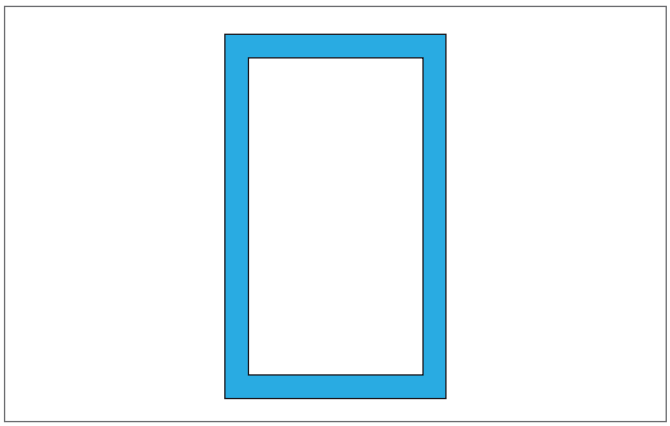

Wskazówki dotyczące sposobu wklejania przeszklenia wymaganego w klasie RC2 podano w dokumentacji systemu Aluplast HST85

7.3.2 Mocowanie elementu ryglującego G

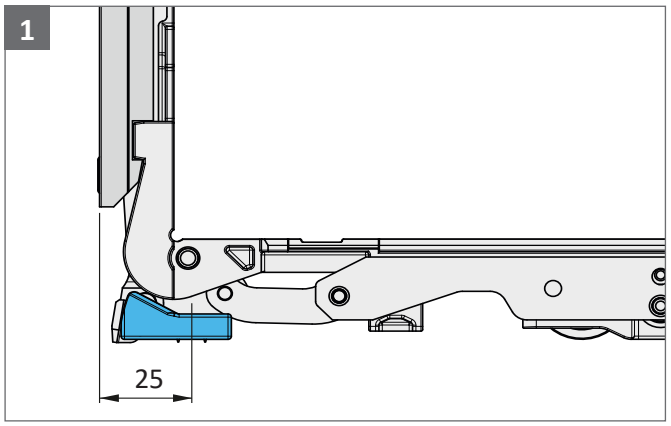

Odległość pomiędzy elementem ryglującym G, a przednią krawędzią zasuwnicy.

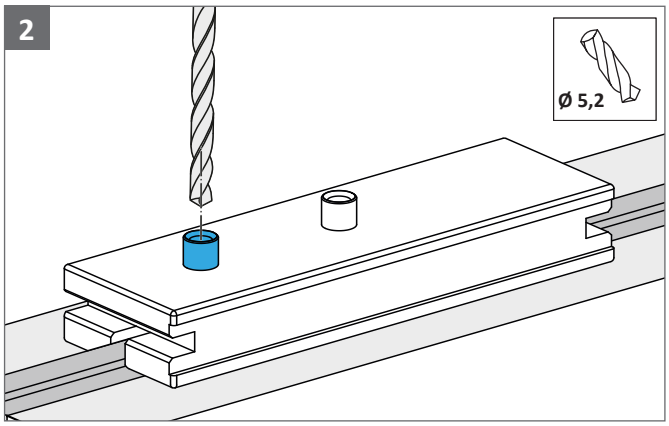

Wstępnie nawiercić otwór na śrubę. Skorzystać z szablonu wierceń PABB0310. Następnie wywiercić otwór wiertłem o Ø 5,2.

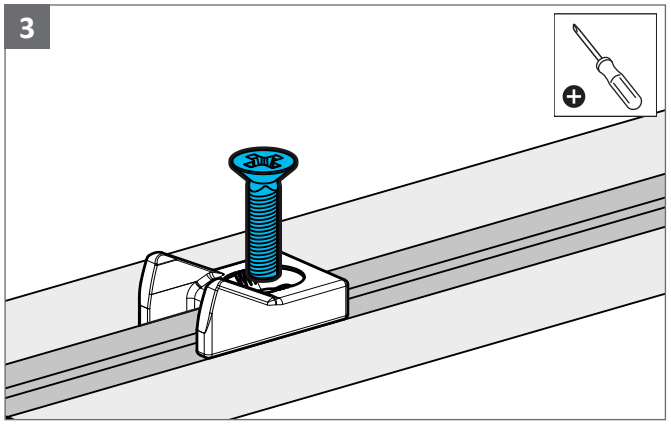

Element ryglujący G przykręcić do szyny jezdnej śrubą z łbem stożkowym PH M6 x 20.

7.3.3 Pozycjonowanie zabezpieczenia przed wyważeniem

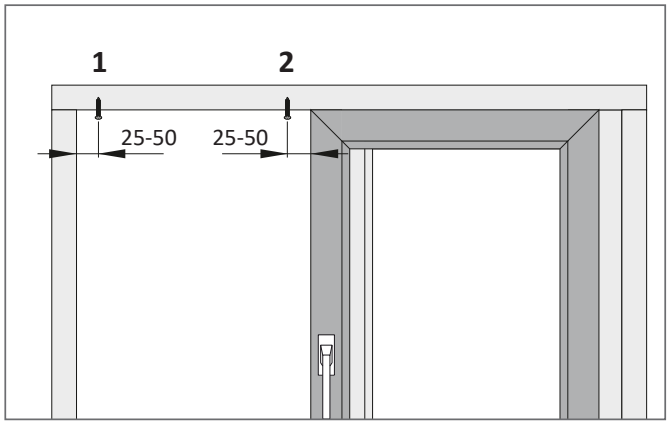

Pozycja 1 od strony zamykania na ramie.

Pozycja 2 przy całkowicie otwartym skrzydle przesuwnym. Zalecane jest wstępne nawiercenie otworu pod wkręt.

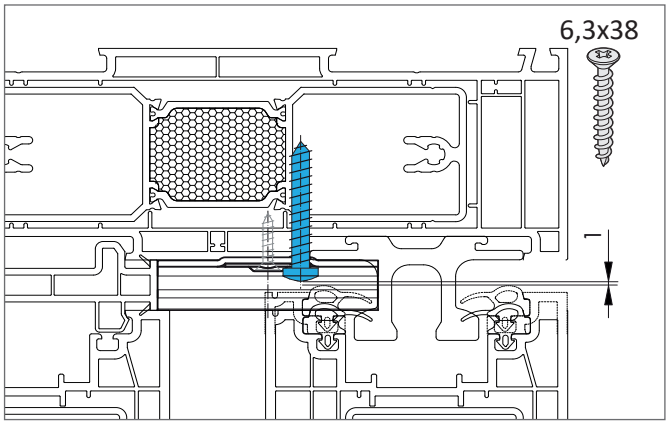

Przy uniesionym skrzydle przesuwnym odstęp pomiędzy łbem wkrętu a górną krawędzią skrzydła przesuwnego nie może przekraczać 1 mm.

8 Skrzydła o wadze do 400 kg

8.1 Elementy okucia HS400

Zastosowanie tylko po uzgodnieniu i zatwierdzeniu przez producenta profili.

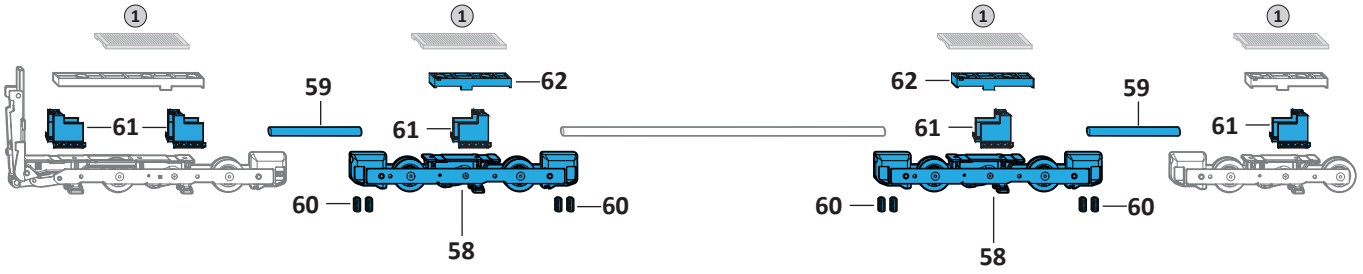

① Każdy wózek jezdny wymaga podparcia we wrębie szybowym

Poz.	Ilość sztuk Schemat A	Ilość sztuk Schemat C	Opis		Numer elementu
	1	**2**	**Karton z dodatkami HS400**		**PMKB2340-10001_**
58	2	4	Wózek jezdny M		
59	2	4	Pręt łączący krótki 160 mm		
60	8	16	Trzpień gwintowany M8 x 16		
	1	**2**	**Karton z elementem centrującym T0**		**PLZB0130-09912_**
61			Element centrujący	JO 5 szt.	
Elementy z szyną jezdną 6 mm					
	1	**2**	**Zestaw podkładek dystansowych HS 400**		**PMZB5510-09901_**
62	2	4	Podkładka dystansowa wózek jezdny tył Gr. 8		
	4	8	Blachowkręt z łbem stożk. B 4,8 x 38		

8.2 Montaż wózków jezdnych M

Wózek jezdny M tylko przy wadze skrzydła powyżej 301 kg

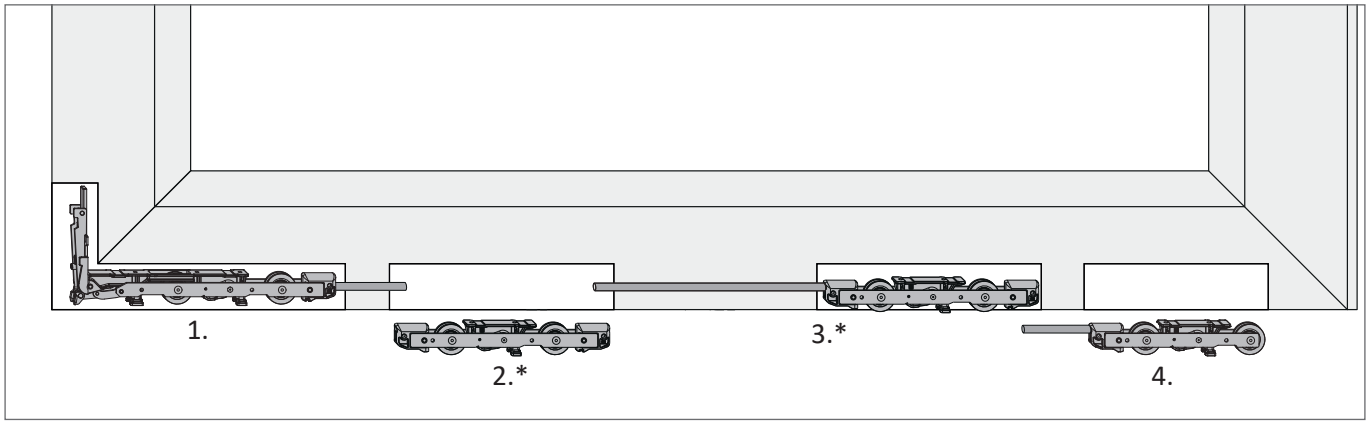

Kolejność montażu:

1. Wózek jezdny przód z prętem łączącym
2. Wózek jezdny M
3. Wózek jezdny M z prętem łączącym
4. Wózek jezdny tył z prętem łączącym

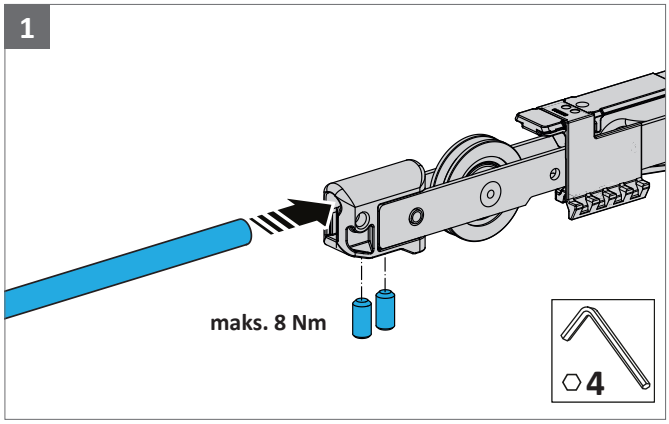

Pręt łączący umieścić w wózku jezdnym M i zabezpieczyć trzpieniami gwintowanymi M8x1. Maks. moment obrotowy: 8 Nm.

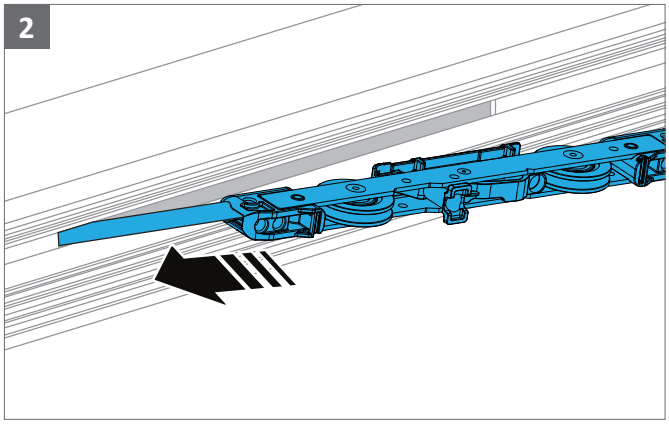

Wózek jezdny M z prętem łączącym wsunąć w profil i docisnąć do końca. Zamocować wkręty na profilu.

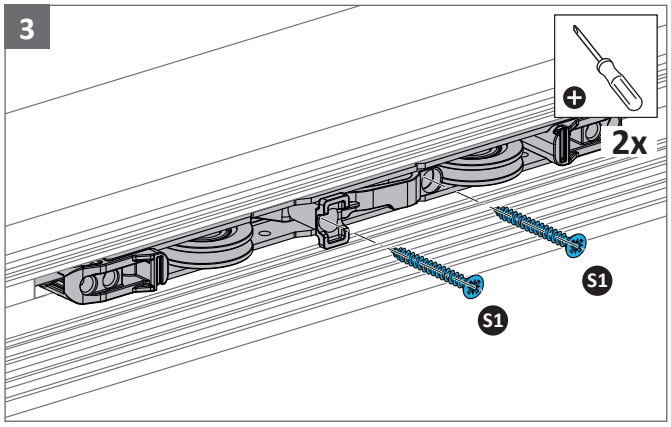

Odpowiednimi wkrętami zamocować wózek jezdny M na profilu.

S1	Blachowkręt z łbem stożk. B 4,8 x 32 (szyna jezdna 13 mm)
S1	Blachowkręt z łbem stożk. B 4,8 x 38 (szyna jezdna 6 mm)

9 SOFT CLOSE

9.1 Elementy amortyzacji SOFT CLOSE

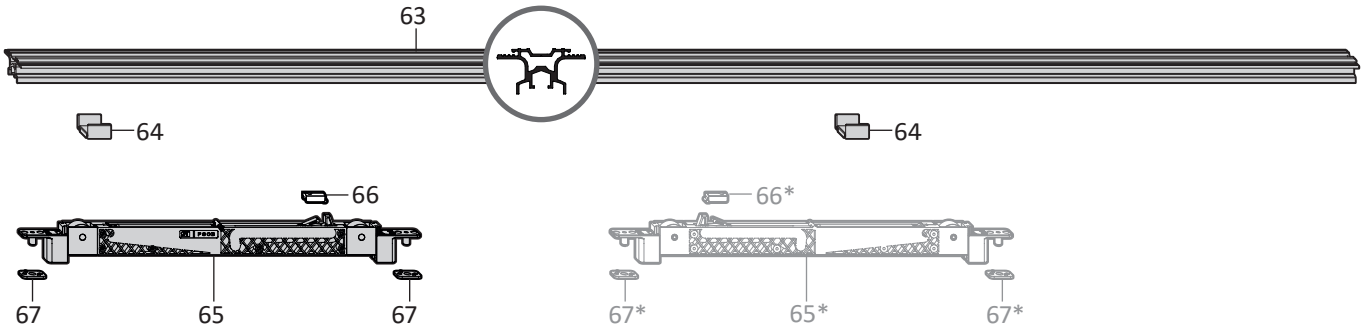

Poz.	Ilość sztuk Schemat A	Ilość sztuk Schemat C	Opis				Numer elementu
63	**1**	**1**	**Szyna prowadząca EV1 Aluplast HST85**	Wielkość	Długość	RAB	
			Konieczna w przypadku zastosowania SOFTCLOSE	350 450 670 700	3500 4500 6700 7000	1543 - 3500 3501 - 4500 4501 - 6700 6701 - 7000	**PPFB1320-52401_** **PPFB1330-52401_** **PPFB1340-52401_** **PPFB1350-52401_**
	1	**2**	**Dodatki, prowadnica HS górna, Aluplast HST85**				**PZUB1020-02101_**
64	2	4	Prowadnica HS górna				
	1	**2**	**SOFT-CLOSE HH/KF**		Ciężar skrzydła 100 kg 101 kg - 200 kg 201 kg - 400 kg		**PSCB0120-02101_** **PSCB0130-02101_** **PSCB0140-02101_**
65	1	2	SOFT-CLOSE HH/KF				
66	1	2	Wyzwalacz SOFT-CLOSE				
	2	**2**	**Dodatki do podkładki dystansowej HS SOFT-CLOSE 3 mm**				**PZUB0550-02111-**
67	2	2	Podkładka dystansowa 3 mm				

* Opcjonalnie – funkcja amortyzacji podczas otwierania. W tym celu wymagany jest montaż drugiego elementu SOFT-CLOSE HH/KF.

9.2 Montaż SOFT CLOSE

9.2.1 Frezowanie skrzydła

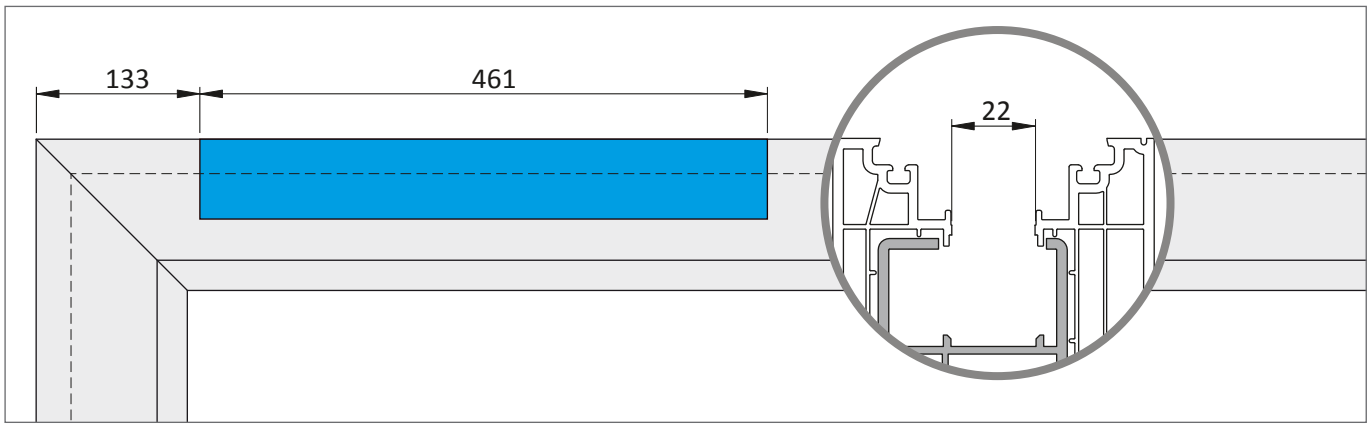

9.2.2 Pozycjonowanie wyzwalacza SOFT CLOSE

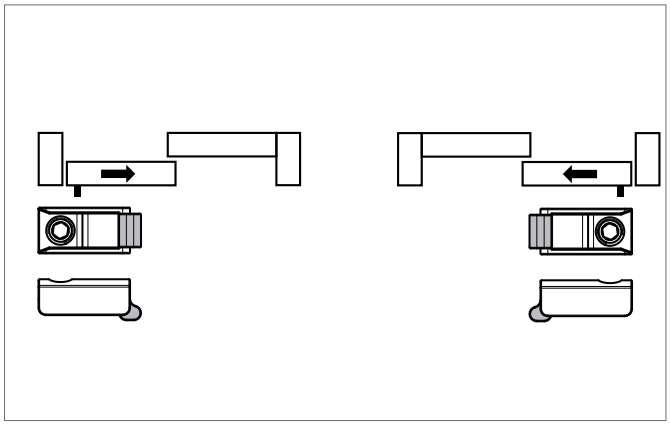

Umiejscowienie wyzwalacza w skrzydle przesuwnym

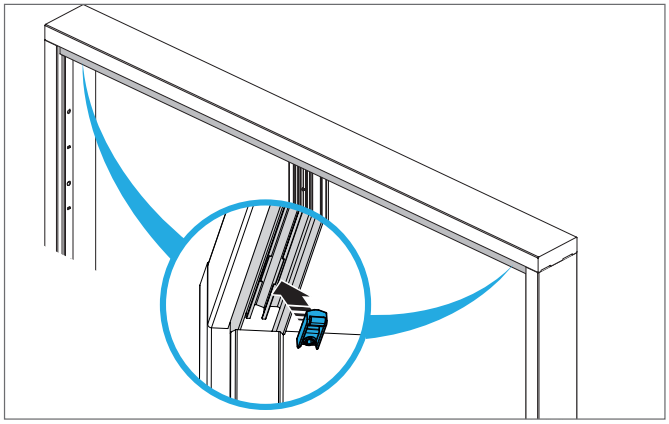

Wprowadzić wyzwalacz przez zagłębienie w szynie prowadzącej. W przypadku braku zagłębienia należy je wykonać na końcu szyny prowadzącej.

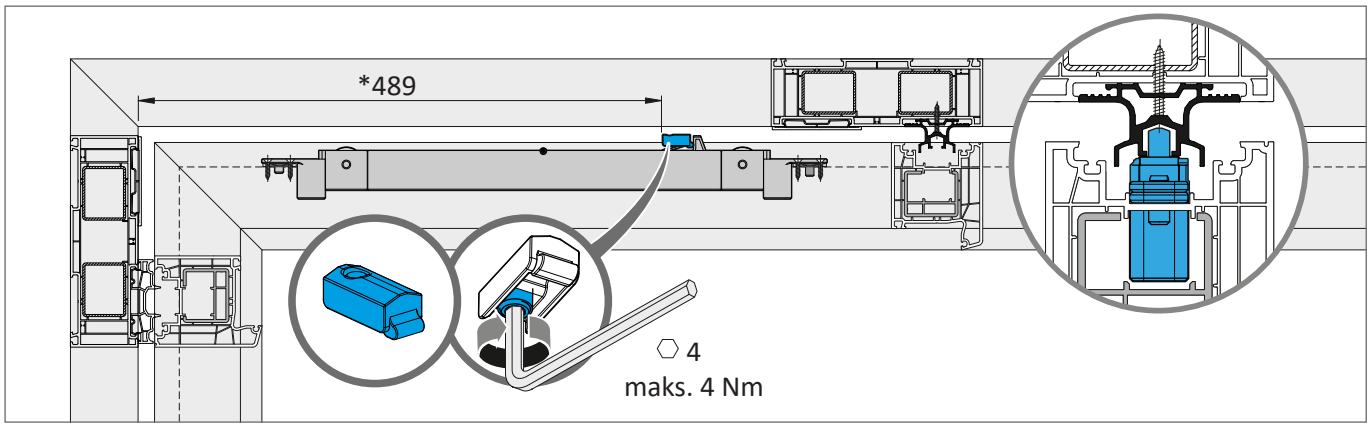

*Wymiar nastawczy

Po zamontowaniu SOFT CLOSE konieczna może być dodatkowa regulacja wyzwalacza.

Prawidłowe ułożenie wyzwalacza warunkuje niezakłócone funkcjonowanie amortyzacji.
Pozycja wyzwalacza musi umożliwiać poprawne ryglowanie skrzydła.

9.2.3 Montaż SOFT CLOSE na skrzydle przesuwnym

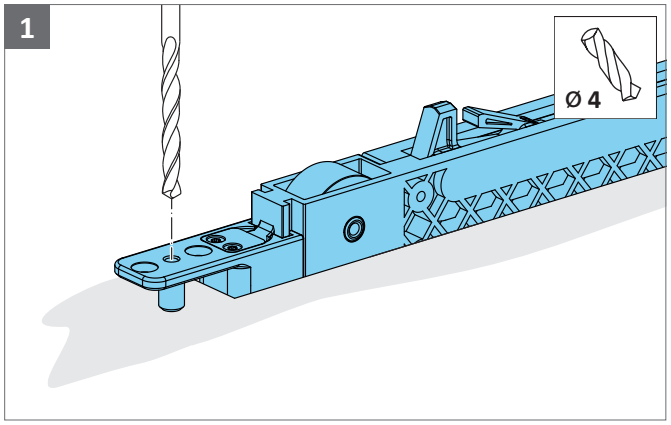

Przyłożyć SOFT CLOSE w odpowiednim miejscu na skrzydle. Na obu końcach wykonać wstępne nawiercenia pod mocowanie.

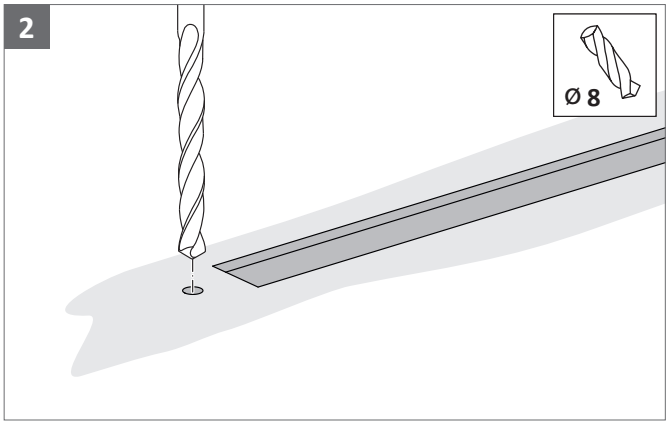

Wywiercić właściwe otwory pod montaż.

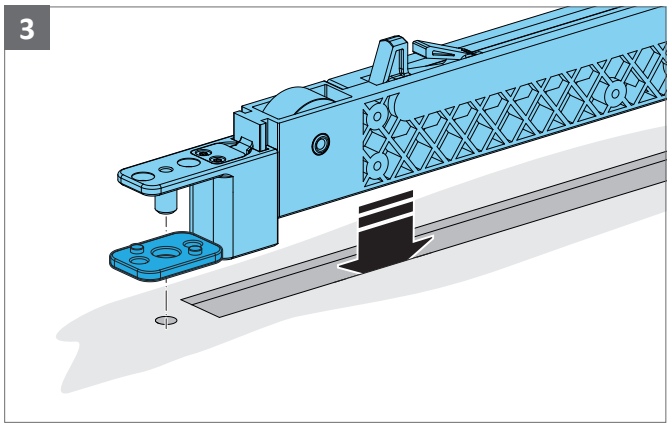

SOFT CLOSE z płytkami dystansowymi umieścić w profilu.

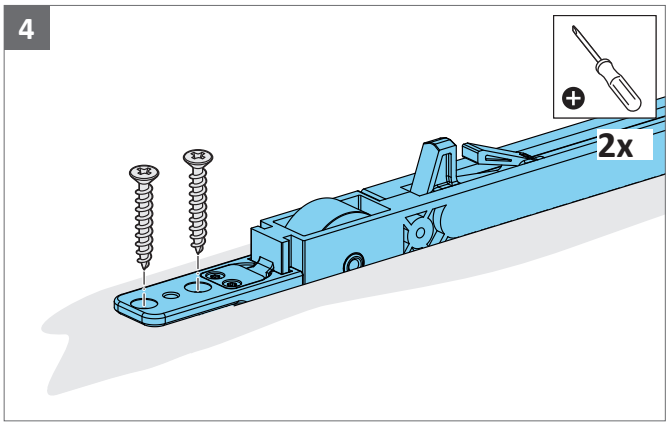

Przykręcić SOFT CLOSE do profilu. Do mocowania użyć wkrętów okuciowych 4x25.

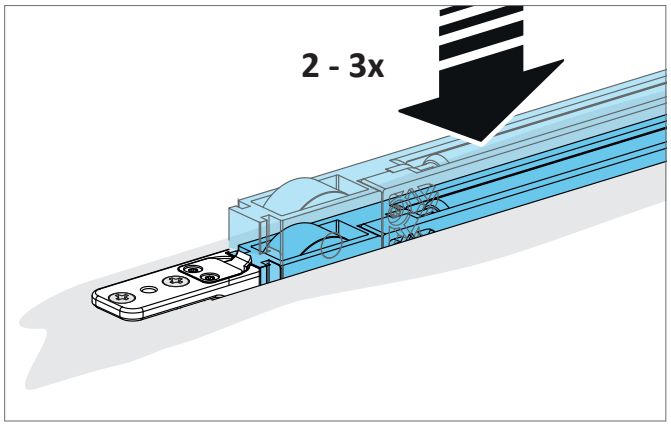

Sprawdzić, czy samoregulacja działa prawidłowo.

9.2.4 Napinanie SOFT CLOSE

⚠ OSTRZEŻENIE

Niebezpieczeństwo doznania obrażeń wskutek odskakującego haczyka zabieraka.

Szybki ruch haczyka zabieraka tuż przed samym zatrzaśnięciem stwarza ryzyko zmiażdżenia palców.

- W celu napięcia SOFT CLOSE należy docisnąć haczyk zabieraka do stabilnej krawędzi, np. krawędzi stołu roboczego.

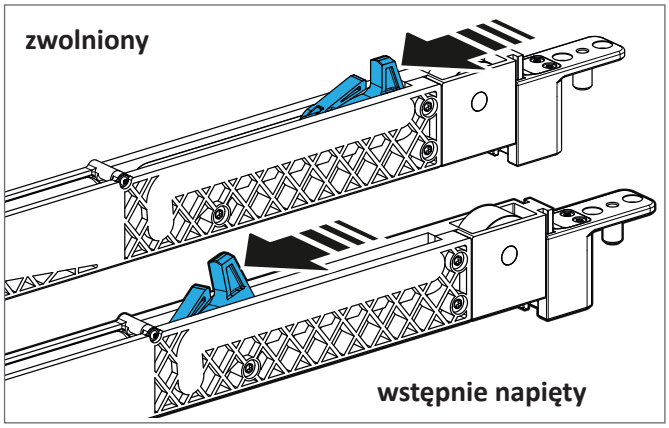

Amortyzację SOFT CLOSE należy napiąć przed ostatecznym zamocowaniem w skrzydle

9.2.5 SOFT CLOSE: usuwanie usterek

Usterka
SOFT CLOSE nie działa.

Możliwa przyczyna
SOFT CLOSE nie jest napięty.

Usunięcie usterki
napiąć SOFT CLOSE:

1. Otworzyć skrzydło przesuwne
2. Zaznaczyć pozycję wyzwalacza na szynie prowadzącej.
3. Odkręcić mocowanie wyzwalacza. Przesunąć wyzwalacz o ok. 100 mm w kierunku otwierania i ponownie unieruchomić.
4. Powoli zamknąć skrzydło przesuwne do momentu, w którym słychać będzie zatrzaśnięcie haczyka zabieraka w wyzwalaczu.
5. Ponownie otworzyć skrzydło przesuwne. SOFT CLOSE został napięty.
6. Odkręcić mocowanie wyzwalacza. Wyzwalacz przesunąć ponownie w zaznaczone miejsce i unieruchomić.

9.2.6 Zakładanie skrzydła przesuwnego SOFT CLOSE

1

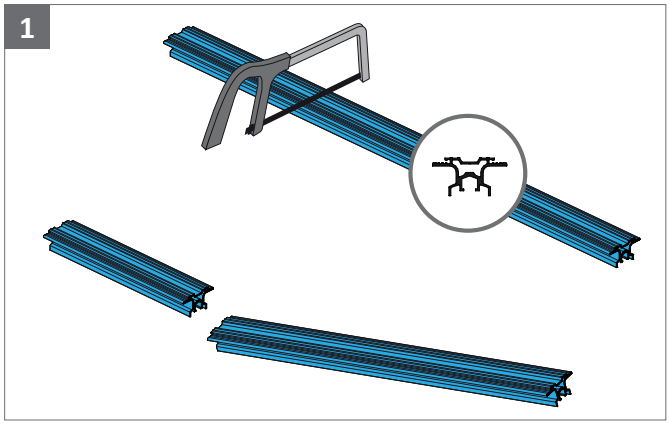

Przed założeniem skrzydła przesuwnego szynę prowadzącą należy przeciąć na dwie części. Jedna część powinna mieć długość odpowiadającą 3/4 szerokości skrzydła przesuwnego.

2

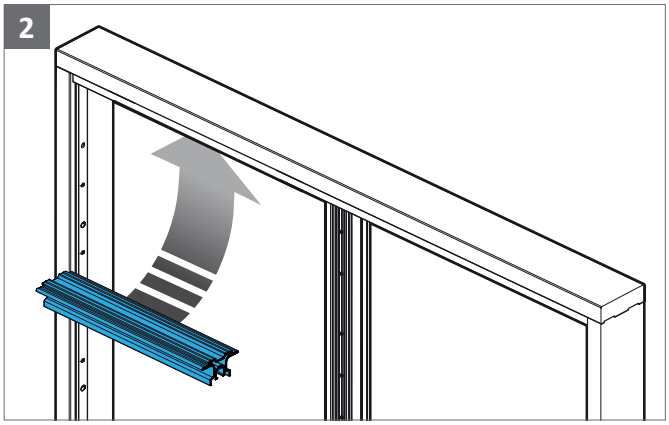

Element przejściowy szyny prowadzącej zamocować w ramie. Wybrać pozycję montażową po stronie zamykania skrzydła przesuwnego.

3

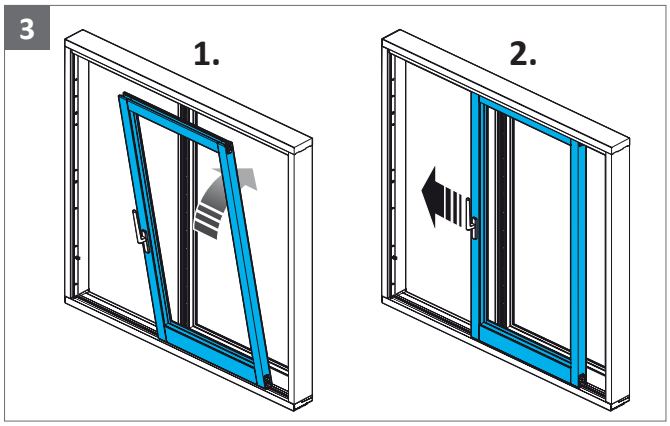

1. Skrzydło przesuwne postawić na szynie jezdnej i przechylić, umieszczając je w ramie.
2. Przesunąć skrzydło przesuwne do pozycji zamkniętej.

4

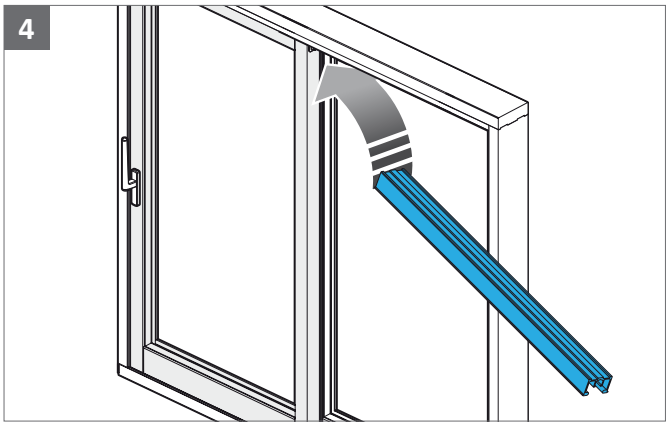

Wsunąć drugą część szyny prowadzącej pomiędzy ramę a element przesuwny w taki sposób, aby obie części szyny stykały się ze sobą.

9.3 Montaż odbojnika SC002

⚠ OSTRZEŻENIE

Niebezpieczeństwo doznania obrażeń w razie braku odbojnika skrzydła przesuwnego.

Podczas otwierania skrzydła przesuwnego między skrzydłem przesuwnym a stałym powstaje strefa zgniotu. W tym miejscu istnieje ryzyko odcięcia lub zmiażdżenia części ciała.

- Zamontować odbojnik skrzydła przesuwnego. Zapobiegnie to powstaniu strefy zgniotu.

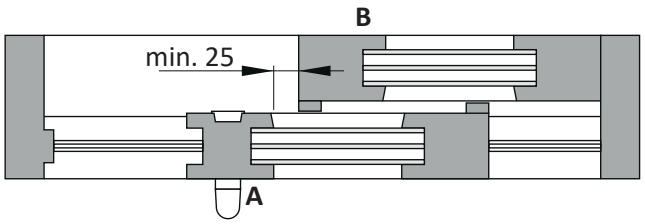

A	skrzydło przesuwne
B	skrzydło stałe

Odbojnik umieścić tak, aby w strefie zgniotu powstała szczelina o szerokości 25 mm.

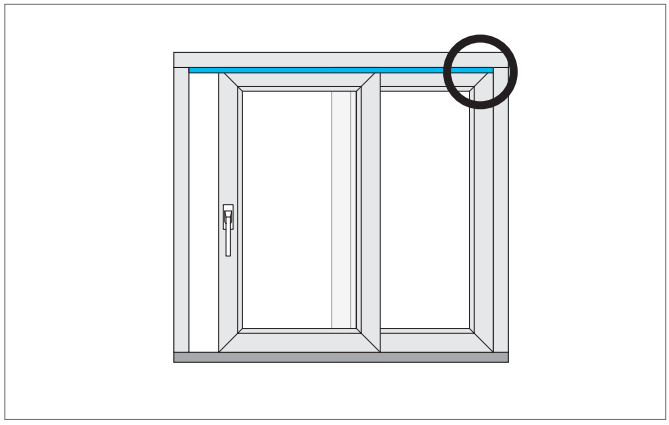

Pozycja montażowa w szynie prowadzącej.

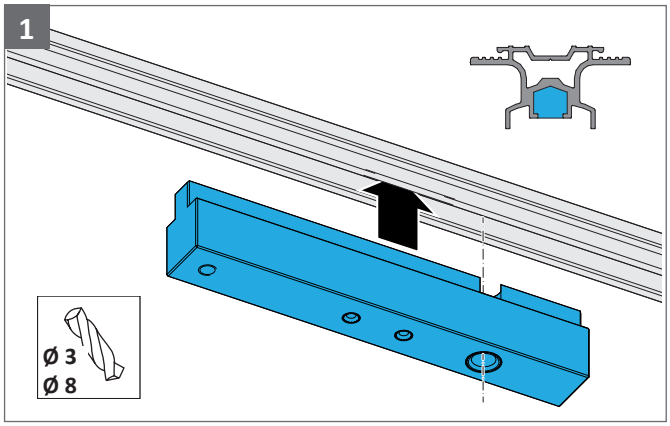

Wywiercić otwór pod wkręt oraz otwór pozycjonujący. Skorzystać z szablonu wierceń PABB0500.

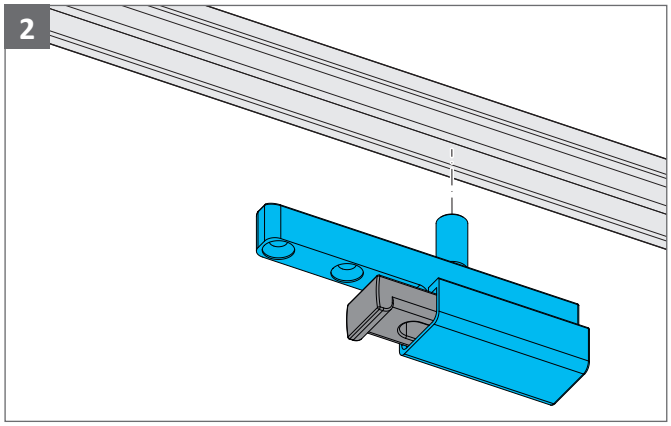

Umieścić odbojnik w szynie prowadzącej.

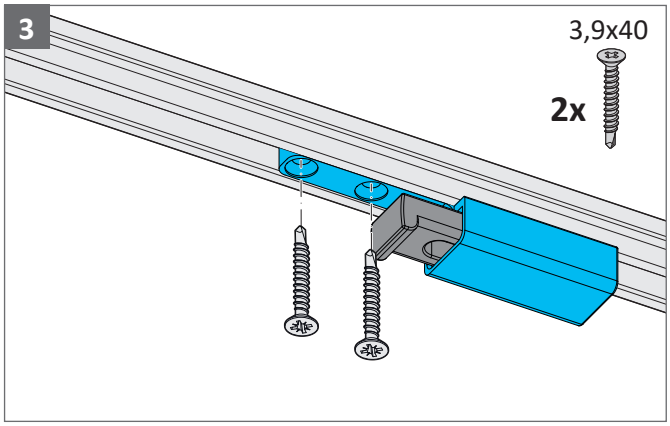

Zamocować odbojnik w szynie prowadzącej.

9.3.1 Montaż profilu odbojnika SC002

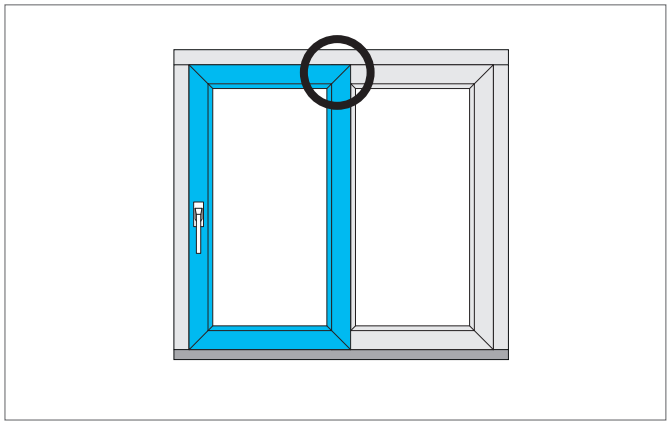

Pozycja montażowa profilu odbojnika na skrzydle przesuwnym.

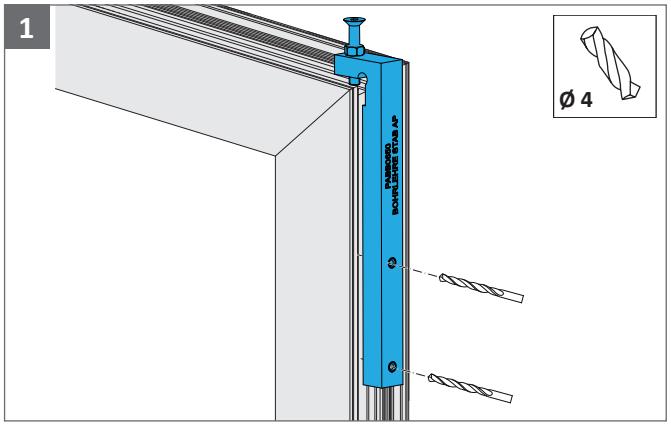

Wstępnie nawiercić otwory montażowe na profil odbojnika. Skorzystać z szablonu wierceń PABB0650.

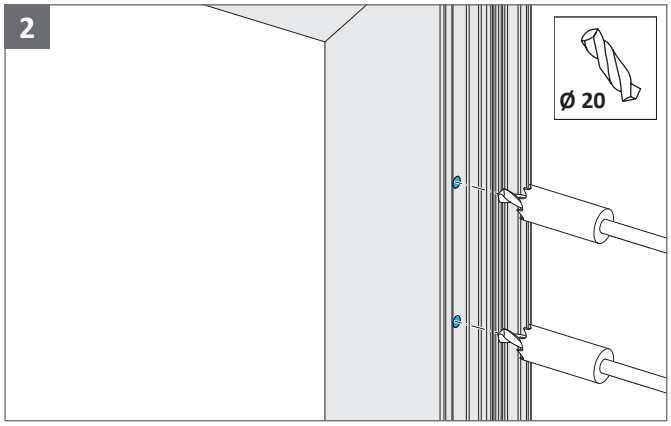

Rozwiercić otwory montażowe na podkładki dystansowe.

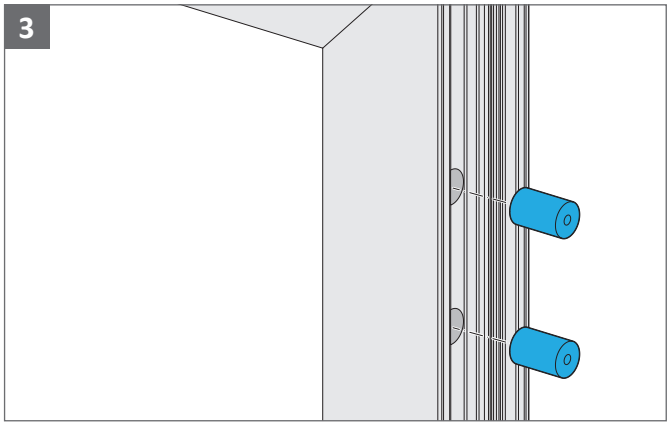

Wsunąć podkładki dystansowe w profil.

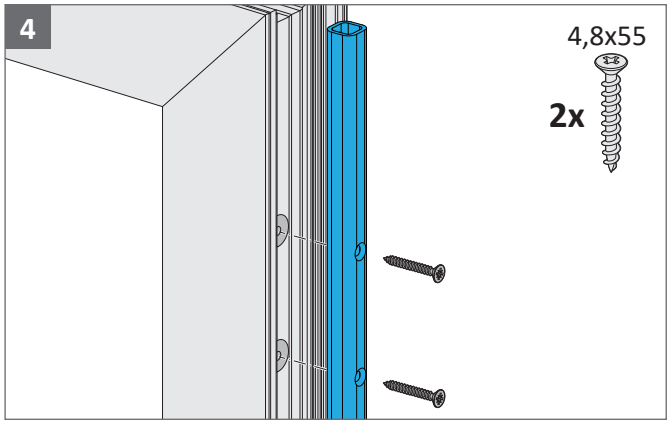

Profil odbojnika przymocować do profilu okna wkrętami okuciowymi.

5

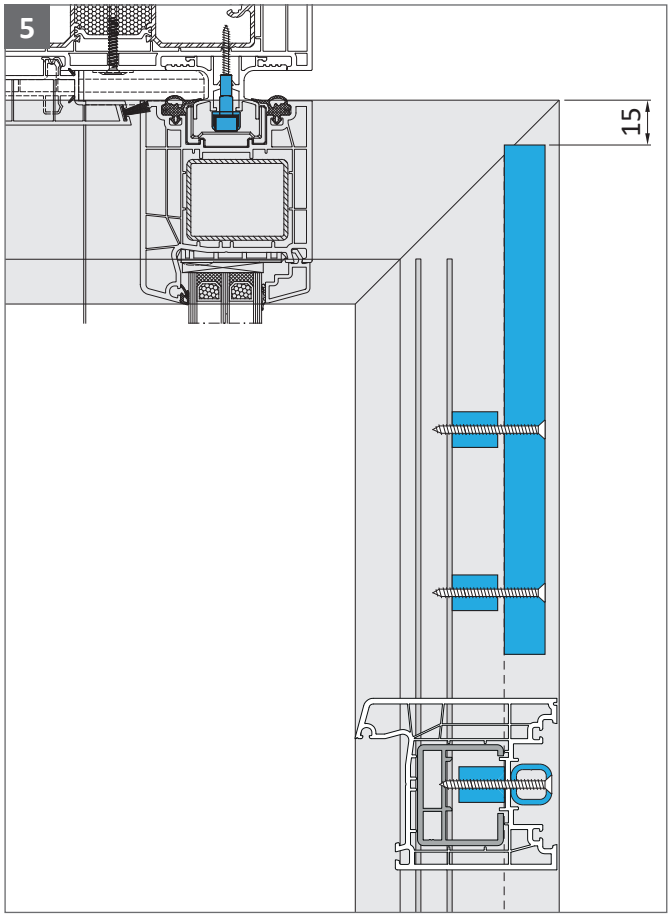

Pozycja montażowa profilu odbojnika na skrzydle przesuwnym.

6

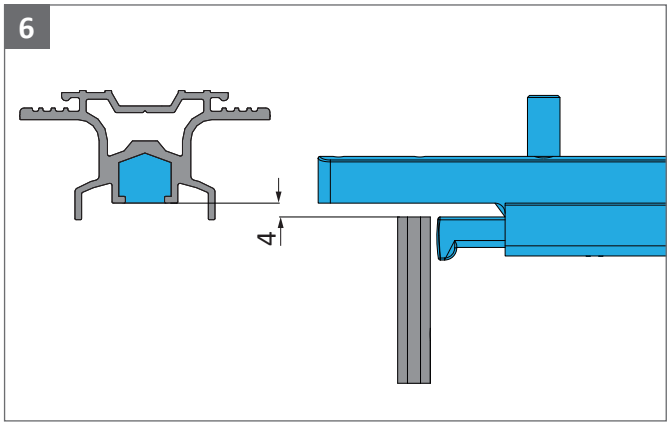

Wymiar przy podniesionym skrzydle przesuwnym.

7

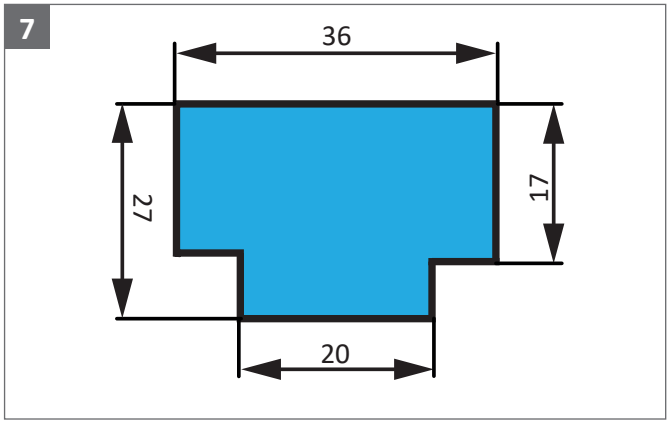

Zrobić odpowiednie nacięcie w górnej listwie osłonowej.

10 Przekroje profili

10.1 Rysunki konstrukcyjne SI

W celu poprawnego rozmieszczenia wierceń oraz elementów w profilu należy zachować wymiary podane na rysunkach konstrukcyjnych SI.

Rysunki konstrukcyjne SI udostępniają na zapytanie przedstawiciele handlowi.

11 Zestawienie klamek

Garnitur okuciowy SIEGENIA należy uzupełnić o zestaw klamek SIEGENIA w celu właściwego skompletowania okuć i zagwarantowania bezpiecznego działania.
Odpowiednie zestawy klamek SIEGENIA znajdą Państwo w katalogu SIEGENIA:
https://www.siegenia.com/api/service/file/188827_de?locale=de

12 Kontrola zamknięcia

12.1 Uwagi ogólne

Wymagania wstępne dla instalacji

Wszystkie produkty AEROCONTROL przed opuszczeniem naszego zakładu są poddawane kontroli działania. Ponadto produkty te są poddawane przez VdS próbom wysokich obciążeń oraz wielokrotnego przełączania. Aby uniknąć uszkodzeń i reklamacji wynikających z nieodpowiedniego montażu, należy przestrzegać wszystkich punktów niniejszej dokumentacji technicznej.

- Przed przystąpieniem do każdej czynności montażowej należy dokładnie przeczytać odpowiedni rozdział niniejszej dokumentacji i zachować podaną kolejność wykonywania.
- Montaż i instalację AEROCONTROL mogą przeprowadzać wyłącznie następujące osoby:
- Montaż: zakłady specjalizujące się w produkcji okien
- Instalacja: w przypadku systemów z aprobatą VdS instalację powinien wykonywać certyfikowany instalator systemów alarmowych.
- Wszystkie certyfikaty VdS są dostępne na zapytanie.

Sposób działania kontroli zamknięcia

- Kontrola zamknięcia SIEGENIA PORTAL HS powstała w celu uzupełnienia mechanicznej ochrony antywłamaniowej okien i drzwi tarasowych o zabezpieczenie elektroniczne. Pełni ona funkcję elementu sygnalizacyjnego w ramach systemu antywłamaniowego.
- Alarm uruchamiany w przypadku otwarcia okna/ drzwi tarasowych; naciśnięcia klamki; siłowego przesunięcia bolca ryglującego; przerwania linii sabotażowej.

Zastosowanie kontroli zamknięcia

- Kontrola zamknięcia PORTAL HS jest przeznaczona do użycia wyłącznie w skrzydłach przesuwnych HS.
- W przypadku konstrukcji drewnianych kontrola zamknięcia PORTAL HS może być stosowana tylko z szyną jezdną 5 mm. Natomiast w przypadku konstrukcji z PCV z szyną jezdną 5 mm i 15 mm
- W przypadku konstrukcji z PCV kontrola zamknięcia PORTAL HS może być stosowana tylko z szyną jezdną 5 mm i 15 mm.

Prowadzenie przewodu

- Prowadząc przewody od ramy do centrali sterującej lub puszki rozdzielczej instalacji alarmowej, należy zabezpieczyć kable przed uszkodzeniem oraz pamiętać o zapewnieniu możliwości wymiany przełącznika magnetycznego. Należy zapętlić zapas przewodu bezpośrednio za przełącznikiem magnetycznym w celu zabezpieczenia na potrzeby późniejszego dostępu do przełącznika. Zalecamy poprowadzenie przez elastyczny przewód ochronny, który umożliwia uzyskanie małych promieni gięcia, r=20 mm, bez załamywania przewodu elastycznego.
- Nie narażać przełącznika mechanicznego na obciążenia mechaniczne, takie jak wszelkie uderzenia, które mogą spowodować jego zniszczenie. Do montażu przełącznika magnetycznego nie należy używać ciężkich narzędzi (np. młotka). Przełącznik magnetyczny zawsze należy zakładać ręcznie z zachowaniem ostrożności.
- Przełącznik magnetyczny nie może dotykać ramy ani muru.

Wskazówki dotyczące bezpieczeństwa

- Zezwala się na wykonywanie wszelkich prac związanych z przyłączeniem urządzenia do sieci elektrycznej 230 V wyłącznie przez wykwalifikowanych elektromonterów.
- Należy przestrzegać aktualnych przepisów VDE.
- Podczas wykonywania wszelkich prac związanych z siecią elektroenergetyczną lub domową instalacją elektryczną należy ściśle przestrzegać właściwych przepisów obowiązujących w danym kraju.
- Gniazd przewodów sterowniczych i niskiego napięcia w urządzeniu nie należy podłączać do sieci prądu zmiennego 230 V. Może to skutkować zniszczeniem wszystkich podłączonych urządzeń.

12.2 Zestawienie elementów

12.2.1 Elementy kontroli zamknięcia (zgodnie z VdS-C)

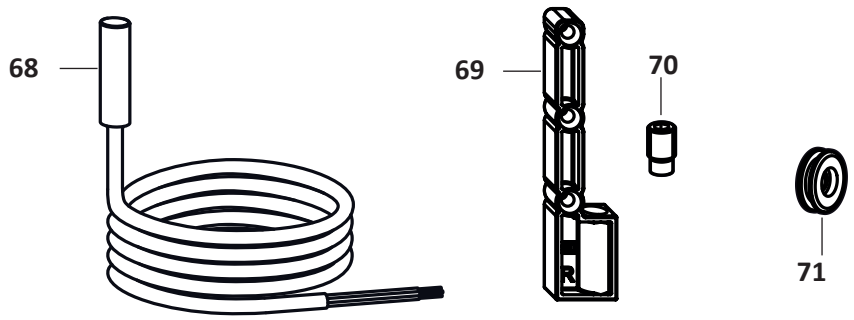

Poz.	Szt.	Opis	Numer elementu
68	**1**	**Przełącznik magnetyczny czterożyłowy ze stykiem zwiernym i linią sabotażową UMS011-EN** Długość przewodu 10 m	**ZUMS5060-04001_**
	1	**Uchwyt pod magnes PCV z magnesem**	**PUMA0030-02102_**
69	1	Uchwyt pod magnes	
70	1	Regulacja magnetyczna (już przykręcona do uchwytu)	
71	1	Przepust kablowy	

12.2.2 Dane techniczne

Typ	Certyfikaty
Przełącznik magnetyczny czterożyłowy ze stykiem zwiernym i linią sabotażową UMS011-EN	VdS EN 2 CE

Typ styku:	styk zwierny/A
Materiał obudowy:	ABS
Obciążenie styku:	10 W
Maks. napięcie przełączające:	100 V DC
Maks. prąd przełączania:	0,5 A
Maks. rezystancja styku przy 10 Az:	0,15 Ω
Temperatura przy kablu podłączonym na stałe:	-20°C do + 70°C
Temperatura przy ruchomym kablu:	-5°C do +50°C
Klasa środowiskowa wg VdS 2110:	III
Stopień ochrony zgodnie z DIN-EN 60529 wodoszczelny:	IP 67
Wartości minimalne dla styku zwiernego:	0,05 mA/1 V DC
Nr dopuszczenia VdS dla kontroli zamknięcia:	Klasa C: G 115049
Aprobata EN:	tak
Ilość przewodów:	4
Styki robocze:	• styk zwierny (zamknięty przy przyłożonym magnesie) do kontroli zamknięcia/otwarcia • linia sabotażowa (wymagana przy VdS klasa B)
Alarm w razie:	• otwarcia skrzydła • naciśnięcia klamki • przesunięcia bolca ryglującego siłą • przerwania linii sabotażowej

Wskazówka: wszystkie żyły przewodów mają ten sam kolor, co ma na celu zabezpieczenie przed manipulacją. Prosimy zapoznać się z informacjami dotyczącymi możliwych źródeł błędów.

	Podczas prac projektowych konieczna jest staranna i szczegółowa koordynacja z wykonawcami innych robót branżowych. Podłączanie komponentów SIEGENIA do zewnętrznych instalacji lub łączenie produktów SIEGENIA z produktami innych producentów (np. napędami, sterownikami) musi być poprzedzone sprawdzeniem kompatybilności technicznej przez wykwalifikowanych specjalistów (np. elektryka). W celu porównania danych należy udostępnić karty katalogowe i oryginalne instrukcje obsługi osobom odpowiedzialnym za wykonanie innych robót branżowych. Należy uwzględnić wskazówki zawarte w ASR A 1.6, instrukcji VFF KB.01 oraz wymagania normy EN 12453 dla okien, drzwi i bram z napędem! **Zbyt wysokie napięcie lub natężenie prądu może uszkodzić przełączniki magnetyczne!** **Badanie można przeprowadzić za pomocą urządzenia testującego „przełącznik magnetyczny" marki SIEGENIA (nr elementu ZUPG0010) lub innego dostępnego w sprzedaży cyfrowego miernika uniwersalnego wyposażonego w próbnik napięcia.** **Nie używać żarówkowego próbnika napięcia!** **Nie wolno przekraczać określonych parametrów pracy przełącznika magnetycznego.**

12.3 Montaż przełącznika magnetycznego

Aby uniknąć uszkodzenia przełącznika magnetycznego podczas zabudowy w ramie, nigdy nie przeciągać go przez otwór przepustowy ciągnąc za przewód!

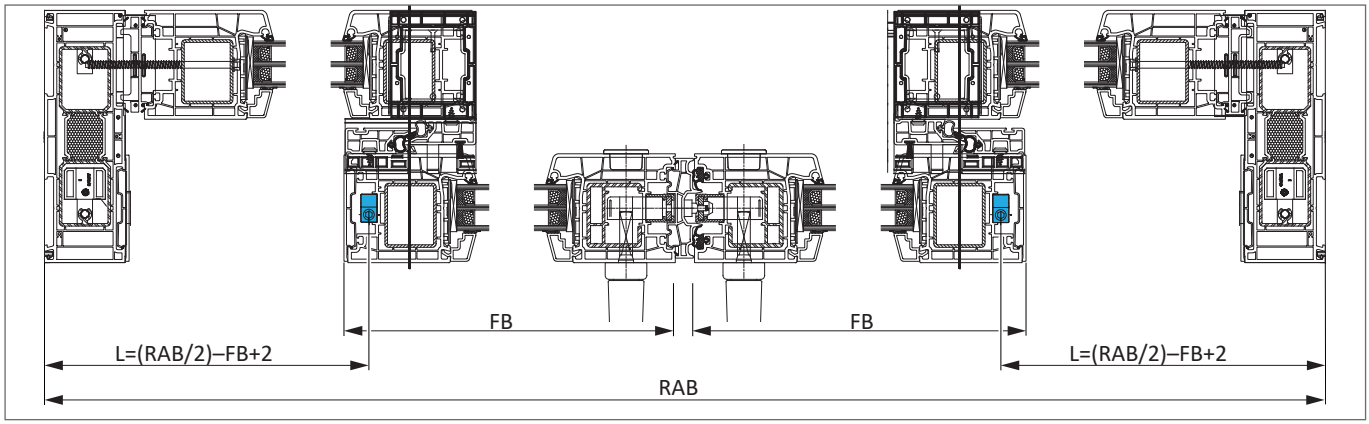

Położenie otworu przepustowego w progu przy schemacie C.

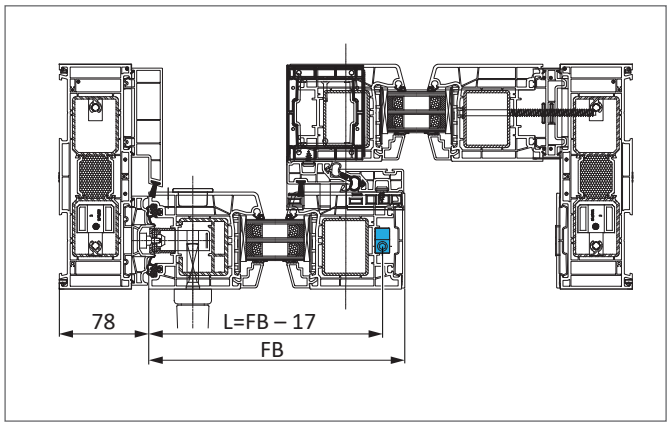

Położenie otworu przepustowego w progu przy schemacie A.

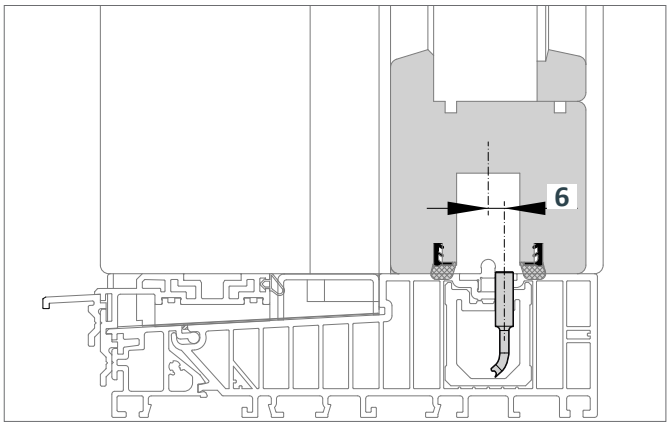

Otwór przepustowy w progu.

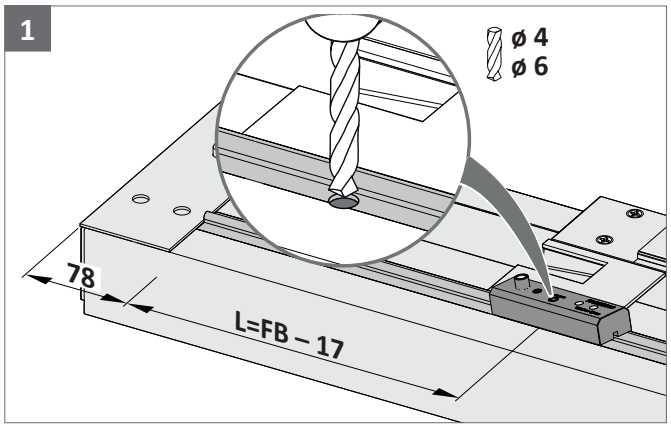

Zaznaczyć punkt wiercenia i nawiercić otwór przepustowy wiertłem ø 4 mm. Następnie użyć wiertła 6 mm. Skorzystać z szablonu wierceń PABB.

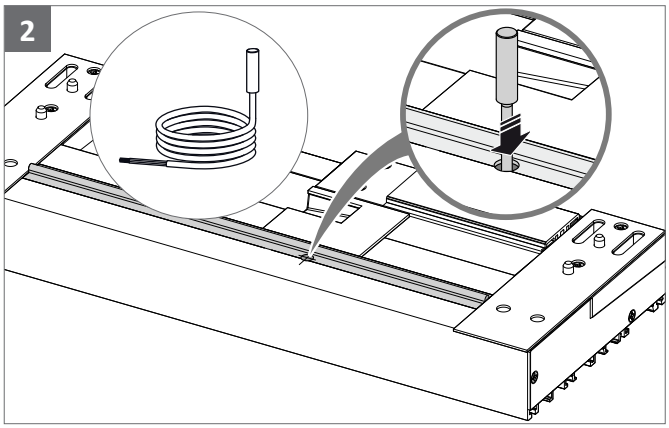

Przeprowadzić przełącznik magnetyczny UMS011-EN przez otwór i ustawić w jednej płaszczyźnie z progiem. Czujnik magnetyczny przykleić klejem.

3

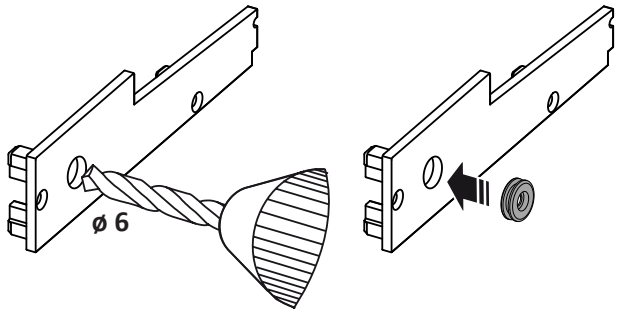

W osłonie bocznej progu wywiercić otwór przepustowy ø 6 mm do poprowadzenia kabla.

4

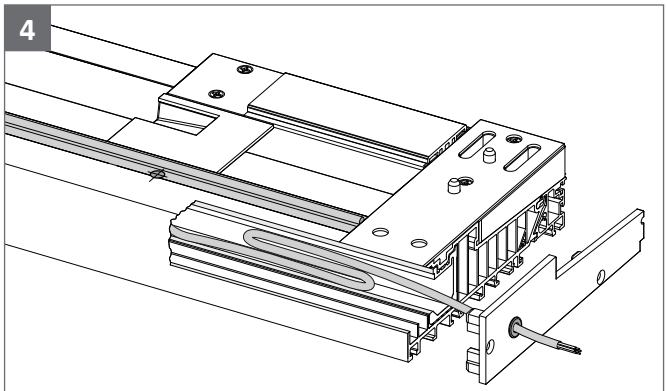

Kabel wyprowadzić z boku progu.

Zapas ok. 20 cm kabla zapętlić w profilu.

12.3.1 Ustawianie i montaż uchwytu pod magnes

W obszarze montażu zdemontować stalowe zbrojenie ze skrzydła przesuwnego.

1

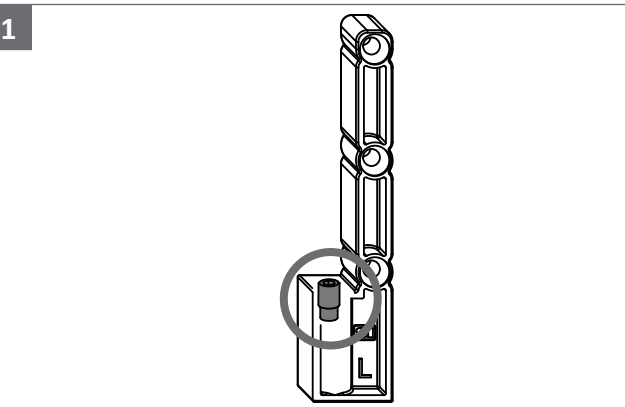

Uwzględnić możliwość regulacji położenia magnesu w uchwycie. Łeb śruby musi znajdować się na górze.

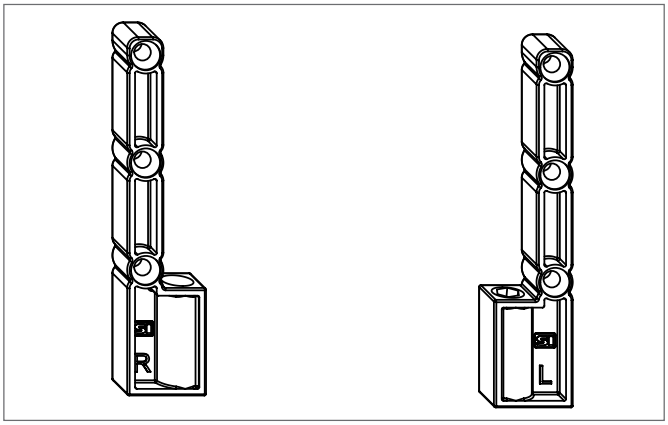

Przełącznik magnetyczny przystosować zgodnie z kierunkiem otwierania skrzydła przesuwnego.

3

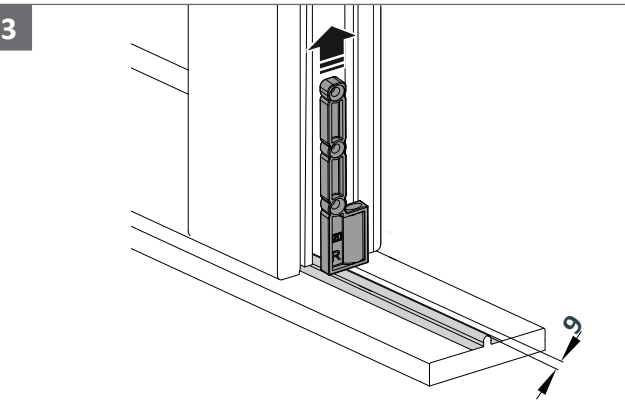

Położenie uchwytu pod magnes na skrzydle przesuwnym. Dolna krawędź uchwytu 9 mm powyżej górnej krawędzi szyny jezdnej.

4

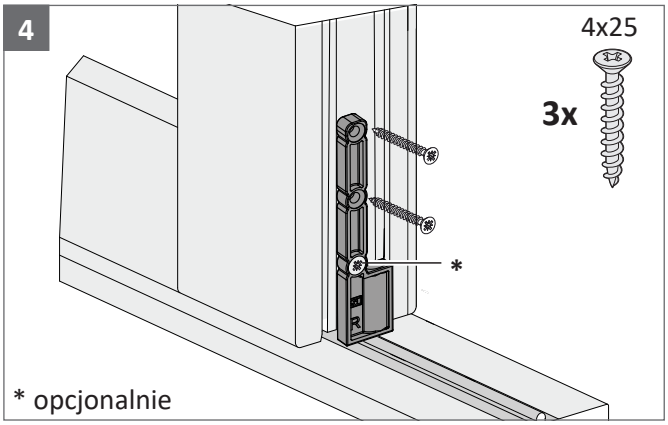

Przykręcić uchwyt pod magnes zgodnie z kierunkiem otwierania skrzydła przesuwnego. Wstępnie nawiercić otwory pod wkręty.

12.3.2 Regulacja punktu przełączania

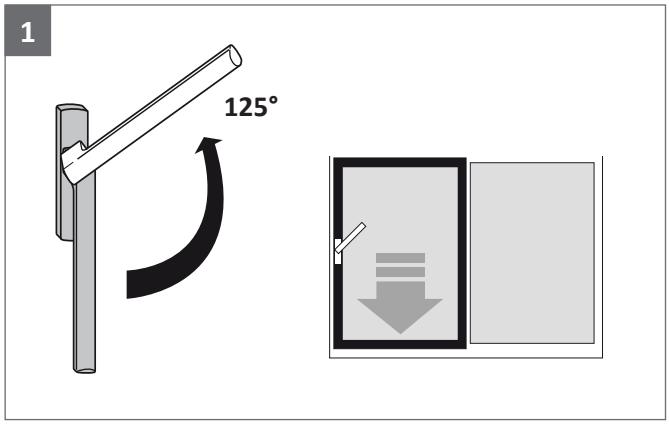

Klamkę ustawić w pozycji zamkniętej.

Punkt przełączania przełącznika magnetycznego powinien zostać osiągnięty przy 125°. Jeżeli tak nie jest, należy dodatkowo skorygować ustawienie magnesu.

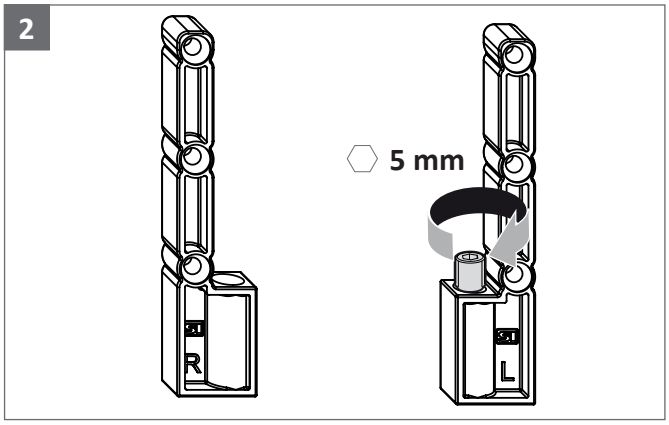

Ustawić odpowiedni odstęp pomiędzy magnesem a przełącznikiem magnetycznym.

Możliwe źródła błędów

- przytrzaśnięcie kabla (brak przewodu ochronnego)
- zbyt duże napięcie zasilające lub natężenie prądu
- obciążenia zewnętrzne (wszelkie uderzenia; nie używać młotka)
- odległość przełączania/sytuacja montażowa (zbyt duży luz okuciowy/wielkość komory)
- przeciążenie indukcyjne i pojemnościowe (np. przekaźnik, nieodpowiednie urządzenia pomiarowe)
- przegrzanie (temperatura > 75°C)
- zmiana pola magnetycznego w przypadku stali
- materiały ferromagnetyczne, np. w zbrojeniu, zmieniające odległość przełączania.

13 Szablony i przyrządy ułatwiające okuwanie

	Opis	Narzędzia	Numer elementu
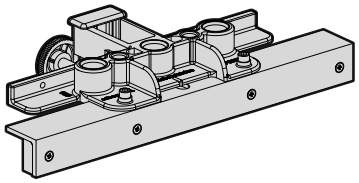	**Szablon wierceń do zasuwnicy HS**		**PABB4060-02101_**
	do wykonywania wierceń pod zasuwnicę szablon posiada dormas 38,5	Wiertło Ø 12 Ø 20	
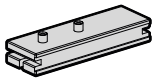	**Szablon wierceń HS**		**PABB0090-0D301_**
	do elementu ryglującego G schemat C i F	Wiertło Ø 5,2	
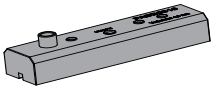	**Szablon wierceń HS**		**PABB0310-09401_**
	do elementu ryglującego G RC2	Wiertło Ø 5,2	
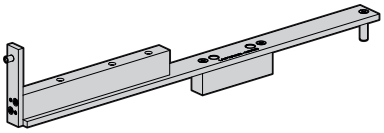	**Szablon wierceń HS Hi + Vo Aluplast HST85**		**PABB0200-00000_**
	do wózka jezdnego, przód		
	**Szablon wierceń pod elementy ramowe SHG**		**PAFL0170-10001_**
	do elementów ramowych zasuwnicy hakowej		
	**Punktak PCV**		**PALB4010-10001_**
	do elementów ryglujących	Wiertło Ø 5	
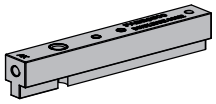	**Szablon wierceń SC002**		**PABB0500-09601_**
	do odbojnika SC002		
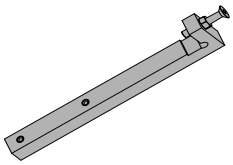	**Szablon wierceń – profil odbojnika**		**PABB0650-00001_**
	do profilu odbojnika	Wiertło Ø 4	

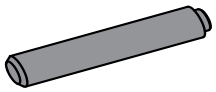	**Trzpień montażowy magnetyczny**		**PADB0020-00001_**
	do zestawu amortyzującego PMZB 1300		

14 Konserwacja

Przynajmniej raz w roku należy wykonywać konserwację okuć PORTAL HS W tym celu postępować zgodnie z instrukcją konserwacji.
Jeśli okucie PORTAL HS jest regularnie narażone na działanie skrajnych warunków atmosferycznych, konserwację należy wykonywać raz na pół roku.

Do oliwienia elementów okucia stosować smar płynny lub środek konserwujący bez dodatku kwasów i żywic.
Na przykład:

- **„KORROSIONSSCHUTZSPRAY - 300 ML”** marki Würth
- **„ANTI-CORIT 5F SPRAY“** marki Fuchs-Schmierstoffe

15 Dodatki opcjonalne

15.1 Podkładka pod korpus odbojnika

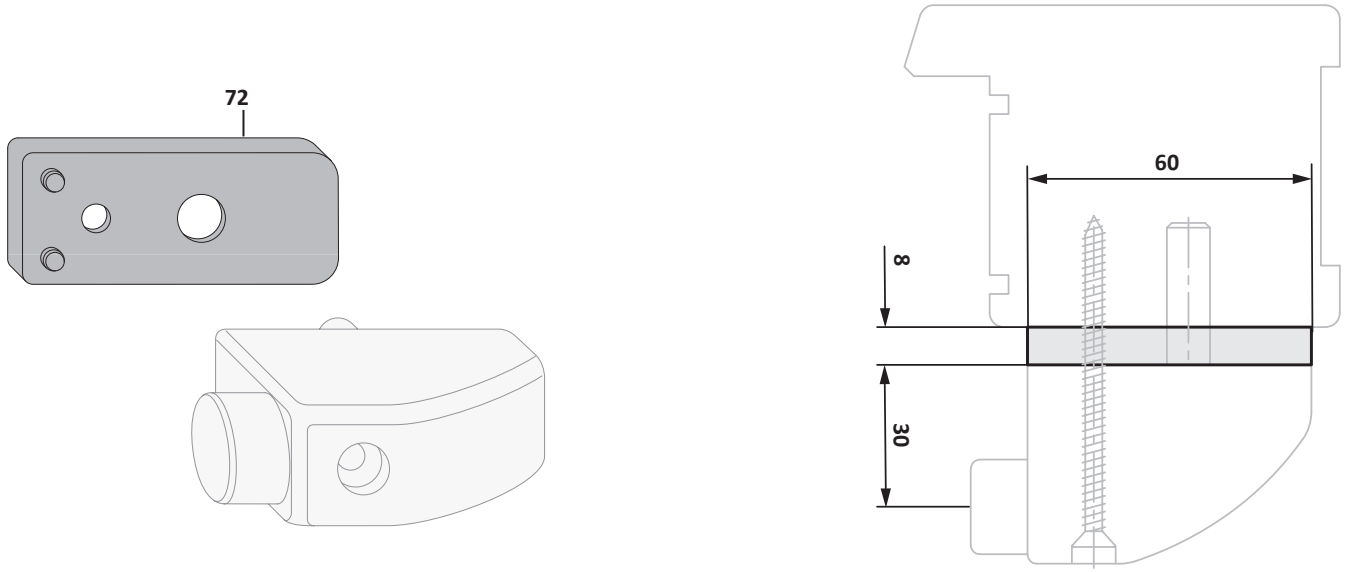

Poz.	Opis elementu	Zawartość na JO	Numer elementu
	Podkładka pod korpus odbojnika 8 mm RAL 9005		**901441**
72	Podkładka	1	

15.2 Element centrujący do wózka jezdnego

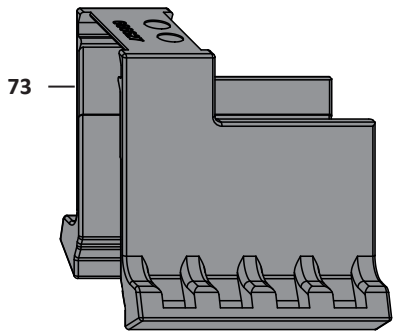

Poz.	Opis elementu	Zawartość na JO	Numer elementu
	Element centrujący do wózka jezdnego T0		**PLZB0130-09906_**
73	Element centrujący	100	

15.3 Podkładki dystansowe do szyny jezdnej 6 mm

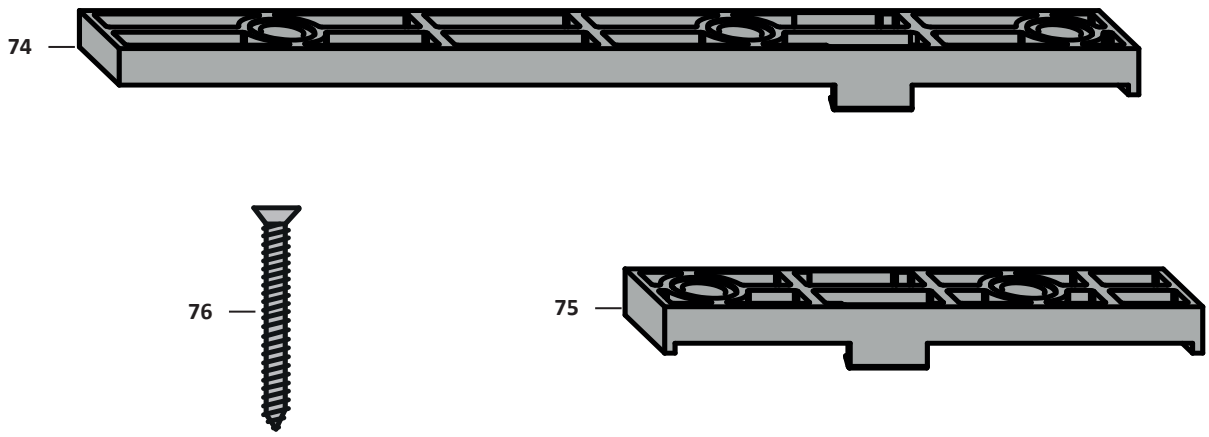

Poz.	Opis elementu	Zawartość na JO	Numer elementu
	Zestaw podkładek dystansowych		**PMZB5500-09901_**
74	Podkładka dystans. wózek jezdny przód Gr. 7,4	1	
75	Podkładka dystansowa wózek jezdny tył Gr. 8	1	
76	Blachowkręt z łbem stożk. B 4,8 x 38	5	

15.4 Dodatkowe elementy ryglujące

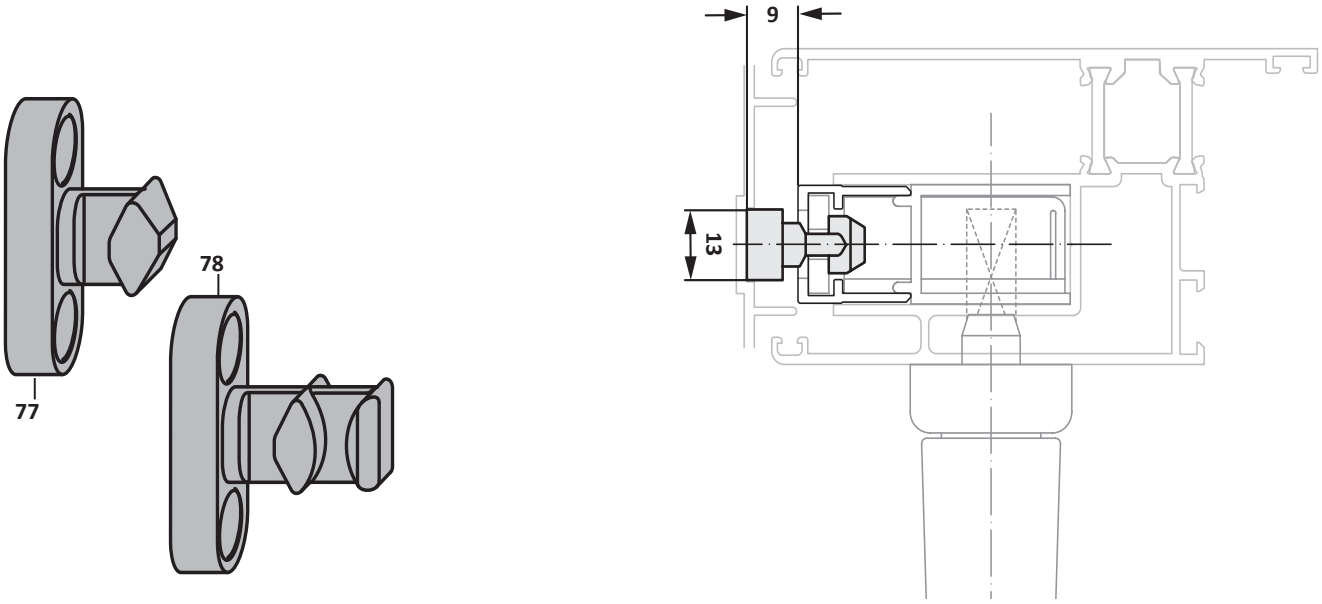

Poz.	Opis elementu	Zawartość na JO	Numer elementu
	Element ryglujący A0001, górny		**719190**
77	Element ryglujący	1	
	Element ryglujący A0001, dolny		**634.2834.5004X60**
78	Element ryglujący	1	

15.4.1 Podkładka pod element ryglujący

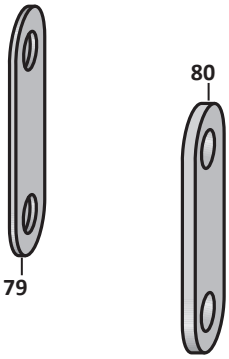

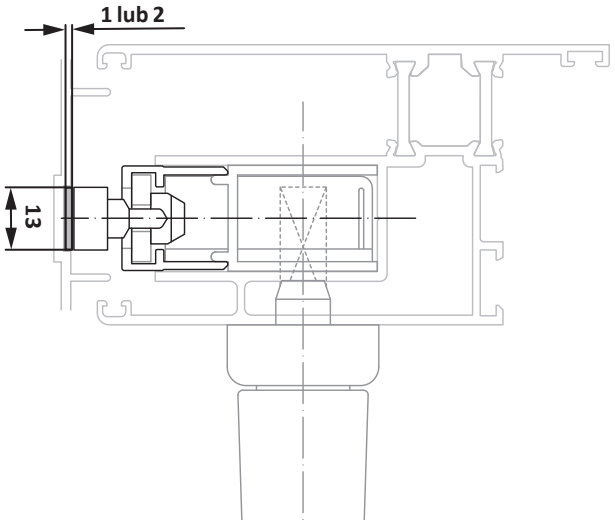

Poz.	Opis elementu	Zawartość na JO	Numer elementu
	Podkładka pod element ryglujący 1 mm		**721285**
79	Podkładka	1	
	Podkładka pod element ryglujący 2 mm		**721292**
80	Podkładka	1	

15.5 AEROCONTROL do konstrukcji PORTAL HS (schemat A)

15.5.1 Magnes AEROCONTROL UMA 002

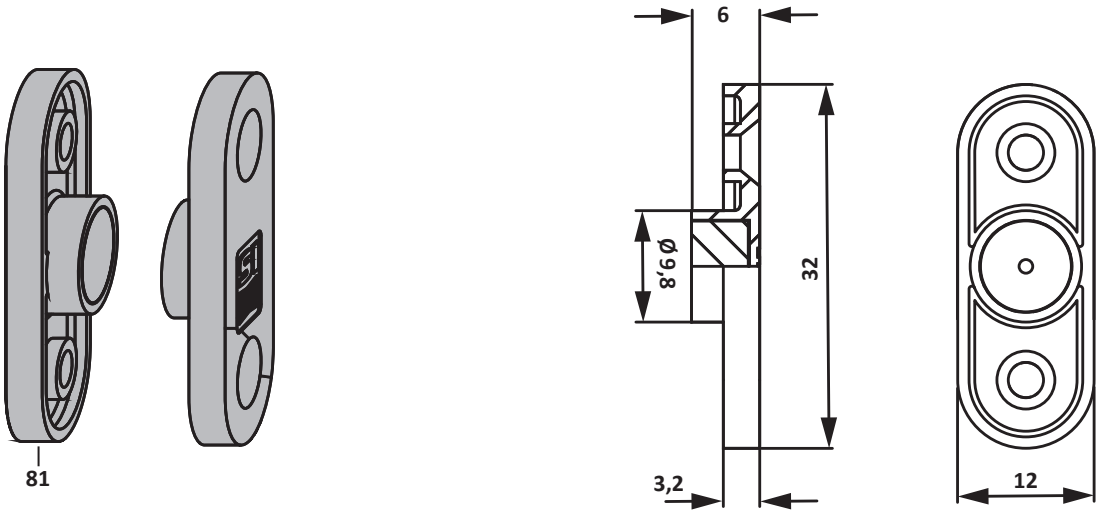

Poz.	Opis elementu	Zawartość na JO	Numer elementu
	Magnes AEROCONTROL HS-PORTAL UMA 002; RAL 7035		**PUMA0010-02101_**
81	Magnes	1	
	Magnes AEROCONTROL HS-PORTAL UMA 002; RAL 7035		**PUMA0010-02102_**
81	Magnes	10	

15.5.2 Przełącznik magnetyczny UMS 001

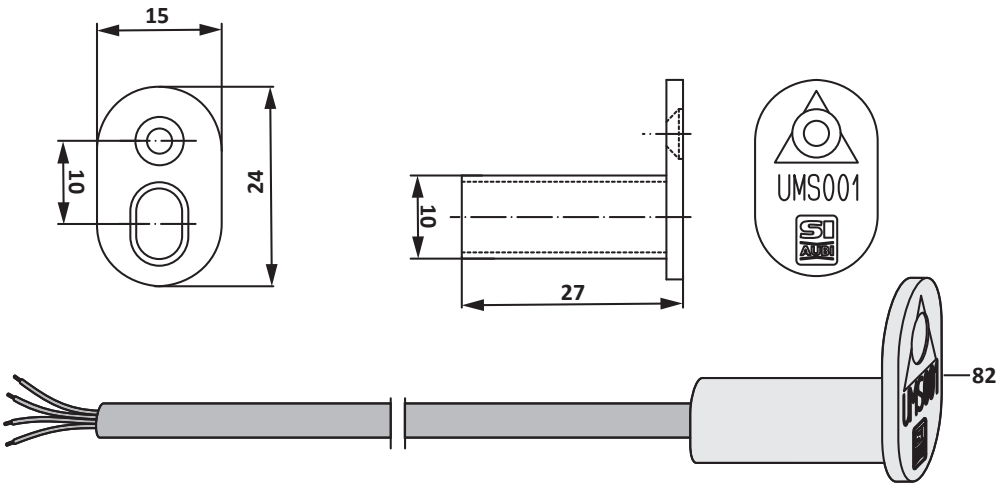

Poz.	Opis elementu		Zawartość na JO	Numer elementu
	Przełącznik magnetyczny VDS-UEBW.4P. UMS 001	Długość 6000 mm 10000 mm 6000 mm	Kolor biały biały stal nierdz.-srebrny	 **899526** **899601** **899533**
82	Przełącznik magnetyczny		1	
	Przełącznik magnetyczny VDS-UEBW.4P. UMS 001	Długość 6000 mm 10000 mm 6000 mm	Kolor biały biały stal nierdz.-srebrny	 **315101** **315187** **315118**
82	Przełącznik magnetyczny		25	

15.5.3 Montaż w schemacie A

W przypadku schematu A możliwa jest kontrola zamknięcia i otwarcia z zastosowaniem ukrytych przełączników magnetycznych UMS001 i UMS003.

Należy bezwzględnie przestrzegać informacji dotyczących wiercenia otworów (elementy okucia są przedstawione w opuszczonej pozycji skrzydła):

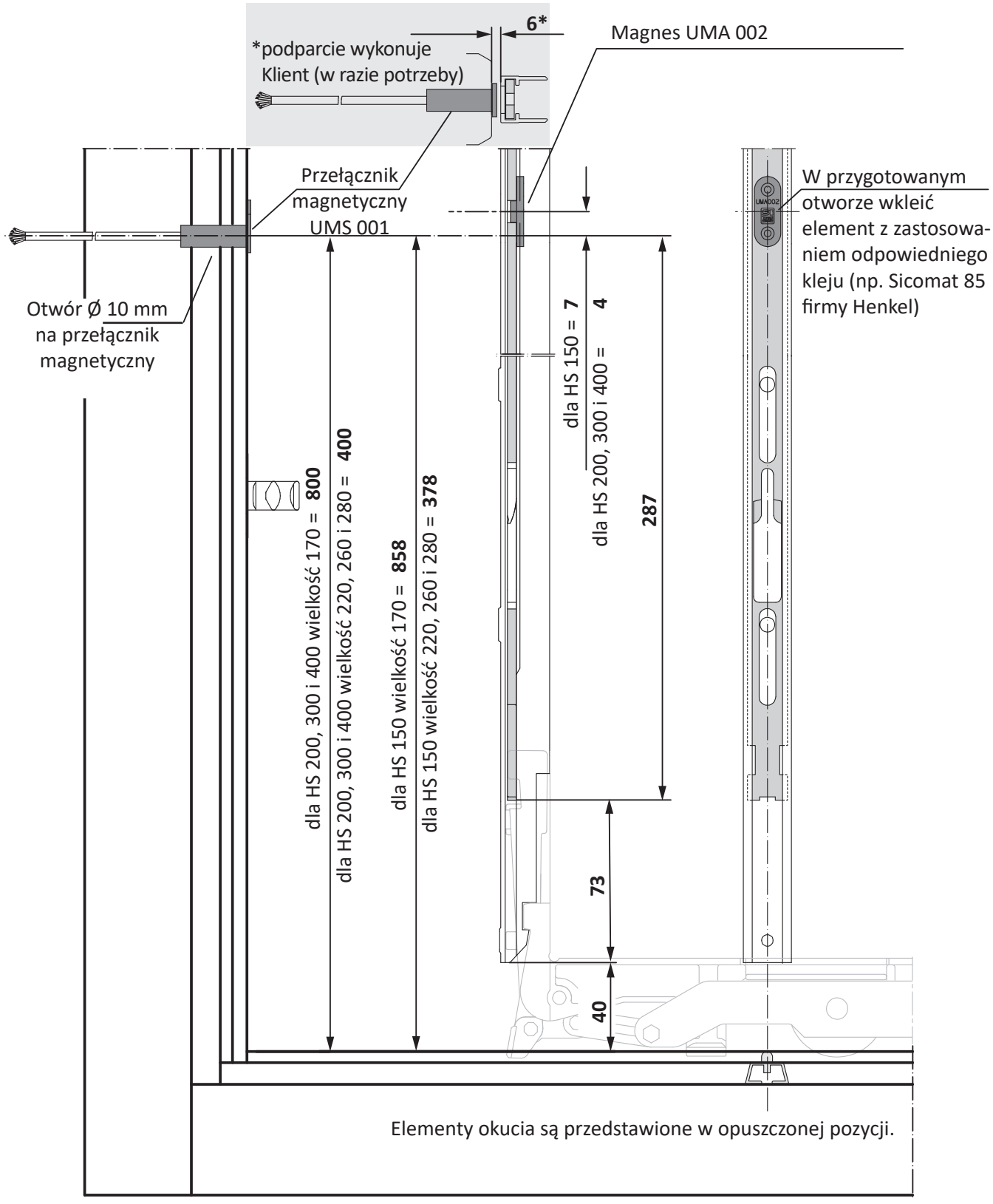

www.siegenia.com

SIEGENIA®
brings spaces to life

H48.HSKFS0022PLn/03